KITO
安全作業をクリエイトする

KRL0903-07

特許第3396466号

永久磁石式のリフティングマグネット

キトースーパーマグ®

平鋼も丸鋼も。
コンパクトでパワフル!
[スーパーマグ]!

ボディは小さい! メリットはデカい!

小形! 軽量!
高性能磁石の採用!
効率的な作業性を極めた［スーパーマグ］。

しっかり吸着しながら、
ワークをぴったり寄せて
位置合わせ可能!

［スーパーマグ］は、単位体積当たりの磁力が大幅アップ。

小形、軽量だから取り扱いも容易。
12種類のバリエーションからお選びください。

◎スイッチレバーのみの簡単操作で、つり荷の吸着、取り外しもラクラク。
◎停電による危険がない、永久磁石式。
◎スーパーマグ独自のマグネット構造（特許第3396466号）採用。
◎つり荷の形状（平鋼・丸鋼）や重量に合わせて選べる12種類のバリエーション。

ピタッと、
確かな吸着力!

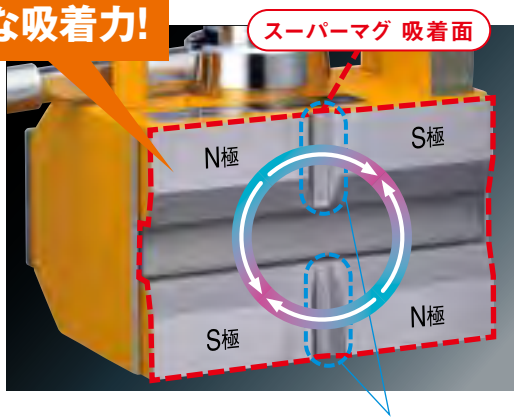

KRL7、KRM7には
吸着面に溝がありませんが、
磁極は4つです。

4つの磁極が確実につり荷を吸着。

一般的なリフティングマグネットの磁極数は2つですが、スーパーマグの磁極数は4つとなっています。このため、磁力の束が4つ発生し効率よく確実につり荷を吸着します。また、平鋼／丸鋼兼用タイプでは底面V字溝の開き角度を広げて、丸鋼曲面へ磁力が効率よく流れる形状となっています。

小容量70kgから大容量1000kgまで
用途に合わせて、12種類のバリエーションからお選びください。

平鋼専用タイプ

KRL7　KRL15　KRL30　KRL50　KRL80　KRL100

平鋼/丸鋼兼用タイプ

KRM7　KRM12　KRM25　KRM45　KRM75　KRM95

■諸元/寸法表

平鋼専用タイプ

平鋼のつり上げに使用します。

形　式	*最大使用荷重(kg)	質 量(kg)	寸　法　(mm)														
			A1	A2	B1	B2	B3	B4	B5	B6	C1	C2	C3	D1	D2	D3	E
KRL7	70	4.2	102	155	154	94	48.5	60	35	12.5	86.5	65	21.5	123.5	25	28	100
KRL15	150	7		185	179	119	61				102	85	17	182	20		90
KRL30	300	14	154	257							127.5	95	32.5	180		60	180
KRL50	500	21	184	307	220	149	75	71	40	16	147.5	115		215			
KRL80	800	35	242	391	265	175	88	90	50	20	158		43	270	22	75	
KRL100	1000	44	263	431.5	309	199	101	110	60	25				300			

● *:最大使用荷重については、P7をご参照ください。●上記諸元の質量・寸法は概略値です。

平鋼/丸鋼兼用タイプ

(吸着力は、丸鋼直径によって異なります。詳細は「図3」をご覧ください。)

底面V字溝の開き角度を広げ、平鋼のみでなく丸鋼もつり上げられます。
丸鋼の対応直径範囲は、φ80mm～φ600mmです。(KRM7とKRM12はφ80mm～φ300mm)

形　式	*最大使用荷重(kg)		質 量(kg)	寸　法　(mm)														
	平 鋼	丸 鋼		A1	A2	B1	B2	B3	B4	B5	B6	C1	C2	C3	D1	D2	D3	E
KRM7	70	50 (φ120)	5	102	155	154	94	48.5	60	35	12.5	96.5	75	21.5	123.5	25	28	100
KRM12	120	100 (φ160)	7		185	179	119	61				102	85	17	182	20		90
KRM25	250	200 (φ200)	15	154	257							147.5	115	32.5	180		60	180
KRM45	450	300 (φ200)	25	184	307	220	149	75	71	40	16	167.5			215			
KRM75	750	500 (φ300)	40	242	391	265	175	88	90	50	20	178	135	43	270	22	75	
KRM95	950	700 (φ300)	50	263	431.5	309	199	101	110	60	25				300			

● *:最大使用荷重については、P7をご参照ください。●上記諸元の質量・寸法は概略値です。

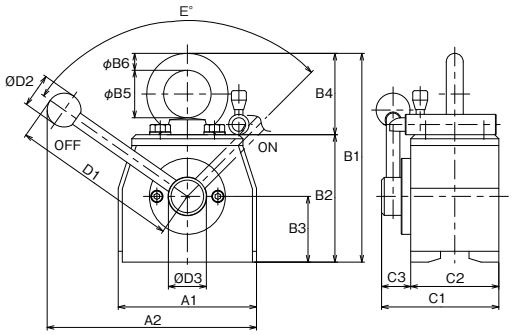

KRL7、KRM7

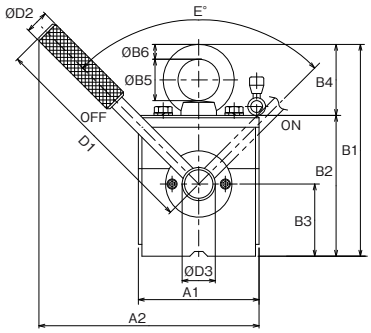

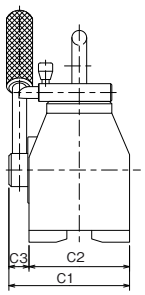

KRL15、KRM12

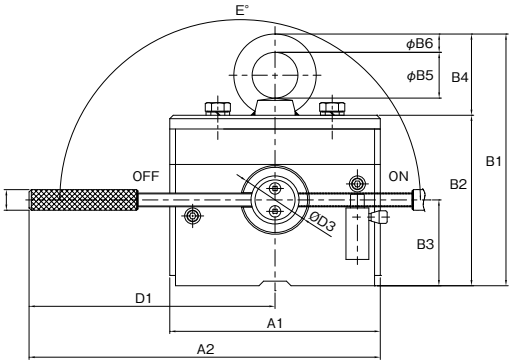

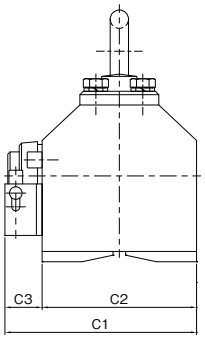

KRL30、KRL50、KRL80、KRL100
KRM25、KRM45、KRM75、KRM95

ご使用に際して

◎スーパーマグの使用条件について理解された上でご使用ください。

吸着力

つり荷条件である、材質、板厚、直径、表面粗さ、塗装・メッキ、つり荷つり上げ面とスーパーマグ吸着面の隙間によって、有効な吸着力は違ってきます。下記図①～⑥をご参照ください。
※吸着したつり荷に一時的に磁気が残り、重量の軽いつり荷では開放しにくい場合があります。

最大使用荷重

最も条件が整った状態で得られる吸着力を「最大つり上げ能力」と称し、「最大つり上げ能力」の1/3を使用時の目安として「最大使用荷重」と称します。

使用温度

つり荷、周囲ともに−20℃～+50℃の範囲で使用してください。

湿度

85%RH以下、結露のないこと。

使用場所

スーパーマグは防水構造ではありませんので、水の侵入する屋外では使用できません。

つり上げ対象物

鋼板、形鋼および丸鋼、それらの加工品。
※アルミ、ステンレス、真鍮などの非磁気性体（磁石に吸着しない金属材料。例:SUS304）は吸着できません。また、板厚15mm以上のつり荷をご使用ください。

図1 材質による吸着力の違い（%）

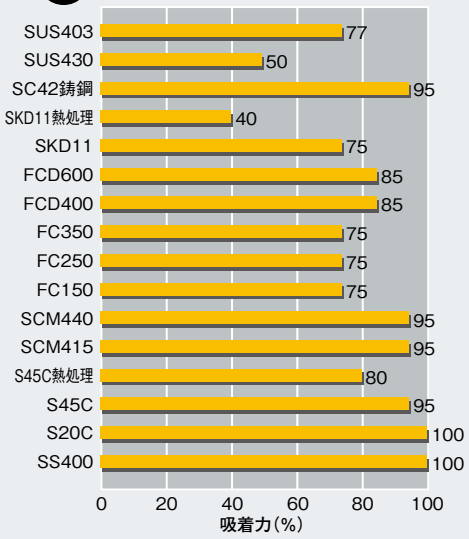

上記以外の材質をご使用される場合は別途お問い合わせください。

図2 板厚による吸着力の違い（%）

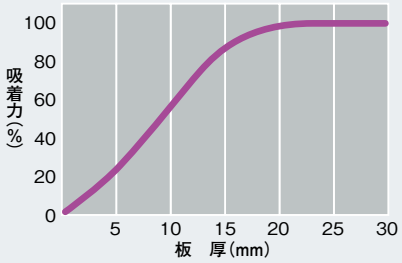

図3 丸鋼直径による吸着力の違い（%）

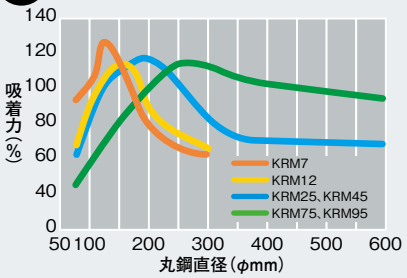

図4 表面仕上げによる吸着力の違い（%）

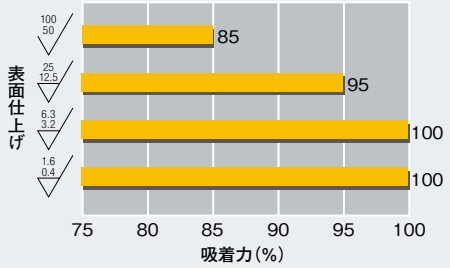

図5 塗装、めっきによる吸着力の違い（%）

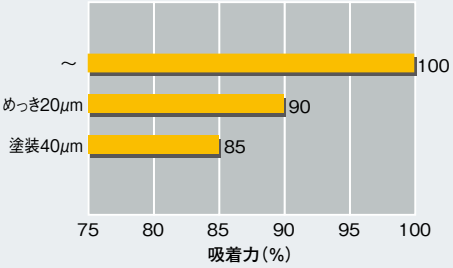

図6 隙間による吸着力の違い（%）

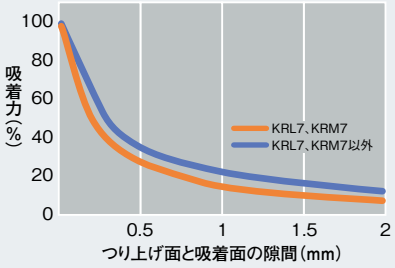

［使用機種の選定］

つり荷の重量に、つり荷条件および使用条件から得られる補正係数を乗じて、
安全につり上げるために必要な最大使用荷重を有するスーパーマグを選定してください。

■選定条件

①つり荷の重量

②つり荷の条件

つり荷条件を図1～6にあてはめ、有効吸着力を読み取り、この有効吸着力から補正係数を求めます。
例えば有効吸着力が80%の場合、補正係数は1/0.8となります。

③使用条件

荷のバランス、揺れなどを考慮し補正係数を決定します。一般的な使用条件では最低1.1としてください。
インチングや荷のバウンドが発生する場合は余裕を持った補正係数を設定してください。

■選定例

つり荷条件が平鋼100kg、材質S45C熱処理、板厚30mm、表面仕上げ25/12.5、塗装および隙間無しで、使用条件が一般的である場合。

つり荷重量	つり荷条件	【図1】材質	【図2】板厚	【図3】丸鋼直径	【図4】表面仕上げ	【図5】塗装・メッキ	【図6】隙間	使用条件
		S45C 熱処理	30mm	—	25/12.5	なし	なし	一般
100kg	補正係数	1/0.8	1/1	—	1/0.95	—	—	1.1

●必要な最大使用荷重＝100×1/0.8×1/0.95×1.1＝144.7kg　よって、KRL15以上を選定します。

キトーサービスショップ

北海道

大栄電機㈱	函館市海岸町17-21	0138-42-1594
㈱伊藤機械製作所	札幌市東区東雁来5条1-3-28	011-784-3633
㈲水野電機	旭川市六条通15-左6	0166-23-4562
㈲竹内電機商会	旭川市永山8条1-1-11	0166-24-7799
㈱坂野電機工業所	北見市北6条西6-4	0157-23-7561
㈲エスティテクノス	釧路市春採8-4-18	0154-92-3000

東北

㈱山内電機商会	会津若松市七日町11-4	0242-22-5777
㈲須賀電機	仙台市宮城野区扇町5-9-20	022-232-5404
㈱ムトー電機	石巻市山下町2-5-1	0225-95-4433
㈱インダストリー白井	須賀川市森宿字舘の下27-1	0248-72-7100
㈱佐々木電機本店	盛岡市津志田町1-1-50	0196-36-3268
㈱八戸鉄工所	八戸市大字河原木字北沼15-7	0178-28-3830
㈲穴山電機工業所	秋田市土崎港中央2-9-28	0188-45-1434
㈱朝倉電機	山形市北町1-4-1	0236-81-7327

関東

三幸㈱	日立市助川町2824-35 日立中央流通団地内	0294-23-8553
東興機械工業㈱	那珂郡東海村大字村松263-6	029-282-1434
三幸㈱(下妻工場)	結城市八千代町川尻637-4	0296-48-1672
㈲エム・エム・ユーサービス	結城市大字結城12170-7	0296-32-3120
㈱シイネクレーンテクニカル	土浦市板谷1-710-38	029-831-2792
㈲鈴木電気商会	宇都宮市清住2-6-9	028-622-5952
中山電機㈱	高崎市江木町1019-1	0273-22-6156
㈱笠井電機(高崎出張所)	高崎市新保町198	0273-52-7117
㈱笠井電機(館林出張所)	館林市富士原町富士西1182-1	0276-74-5417
㈲光電気	沼田市高橋場町4640-5	0278-23-3912
㈱奈良電器	熊谷市問屋町3-4-19	048-524-5566
㈱笠井電機	鴻巣市大字宮前599-2	048-596-1771
㈲三幸クレーン	鶴ヶ島市大字三ツ木383-15	049-271-3331
㈲三幸ホイスト	板橋区四葉2-28-14	03-5383-3251
㈱根本電機工業	墨田区亀沢4-20-8	03-3623-5512
㈲福田電機工業	大田区大森東1-15-8	03-3762-6871
㈲伊藤電機工業所	江戸川区篠崎町7-23-17	03-3679-2235
㈲森電機製作所	大田区大森東5-27-2	03-3766-7700
㈲裕エンジニアリングサービス	府中市新町2-47-9	042-369-8086
富士サービス工業㈱	小平市小川東町5-16-8 共同組合テクノエイト小平ビル	042-345-1800
㈲西東京クレーンワタナベ	八王子市元八王子町3-2972-8	0426-63-4579
㈲藤原電機製作所	八王子市中野上町4-24-6	0426-25-5390
小松電機工業㈱	千葉市花見川区千種町49-13 千葉市工業センター	043-259-4559
㈲伊藤電機工業所(千葉工場)	千葉市花見川区三角町116	043-259-9041
㈱天昌機電社	君津市人見1181	0439-55-5512
㈱天昌機電社(市原事業所)	市原市出津西1-2-44	0436-23-1088
㈱天昌機電社(千葉事業所)	千葉市花見川区宇那谷町1501-3	043-215-0311
㈱長誠クレーンサービス	富津市篠部1519	0439-87-5311
㈱根本電機工業(千葉工場)	長生郡長柄町山之郷483-21	0475-35-2218
㈱日興工機	川崎市川崎区小川町19-1	044-211-0331
㈲フチベ電機工業	川崎市中原区北谷町95-43	044-542-5595
㈲コバメンテナンス	横浜市港北区新吉田町5630-8	045-592-7275
浪速産業㈱	横浜市金沢区福浦2-1-17	045-791-5651
渋川クレーンサービス	大和市大和南2-8-32 ファーストクラス大和南303	046-264-2210
㈲斉藤エンジニアリング	厚木市長谷1391-17	046-250-3787

甲信越

㈲大和電機工業	新潟市東区豊2-3-30	025-273-7177
㈲機器新潟サービス	新潟市西区新田516-2	025-262-0050
㈱イートラスト	長岡市北陽1-53-54	0258-21-2539
㈱サトーメック	上越市安江297-1	0255-43-2469
㈱竹村電機	長野市南長池449	026-241-4112
中村ジャッキ	松本市神林3939-1	0263-26-8863
㈲芝野電機	岡谷市本町4-1-16	0266-22-2086
遠山電機サービス	甲府市住吉2-6-16	055-235-0032
高橋電設	甲府市住吉1-17-1	055-222-8986

東海

誠電機商会	御殿場市神場376-1	0550-80-5751
望月電機工業㈱	富士市伝法1242-4	0545-52-2058
㈱田中工機	富士市依田橋字江堀310-3	0545-32-2173
駿河機工	静岡市清水区七ツ新屋513-1	054-345-2906
㈱KDK	浜松市中区西丘町1013	053-438-2330
田中クレーンサービス	豊橋市飯村南2-19-13	0532-61-6705
㈲山田電設	岡崎市渡町大榎108	0564-33-6250
神星電機㈱	刈谷市丸田町3-21	0566-21-1714
東海ホイスト工業㈱	大府市一屋町三丁目122	0562-48-2191
㈲名古屋ホイスト工業所	名古屋市天白区笹原町307番地A	052-846-2620
㈱後藤電機製作所	一宮市光明寺字南方11-1	0586-51-8861
シノブエンジニアリング㈱	稲沢市附島町西浦29-1	0587-35-2400
正栄電機㈱	恵那市長島町永田字城ヶ洞307-136	0573-26-2324
㈱ホクテック	四日市市平町19-8	0593-65-6226
㈲オザワ	津市久居明神町1490-17	0592-56-4679

北陸

㈱森山電機製作所	富山市今木町1-1	0764-41-2856
㈱金沢ホイスト	白山市平松町329-22	0762-76-4646
㈲北陸ホイストサービス	福井市三ツ屋町13号11-2	0776-22-5437

近畿

㈱彦根電機製作所	彦根市大藪町20-22	0749-22-1654
㈲明阪ホイストサービス	枚方市津田北町2-34-12	072-858-2373
阪神重電サービス	寝屋川市豊里町6-5	072-832-7650
㈲白﨑電工	門真市松生町3-4	06-6908-2812
安治川電機工業㈱	大阪市西区九条南2-28-13	06-6582-5173
㈲サンセイエンジニアリング	大阪市城東区中浜1-11-25	06-6965-6651
㈲共立電機製作所	東大阪市菱江3-11-31	0729-61-4690
㈲共栄エンジニアリング	交野市倉治3-27-6	072-892-8660
㈲浜田電機工	泉南市信達市場396-2	0724-82-5773
㈲前田電機工業所	和歌山市東紺屋町21	0734-24-4404
㈲ハマヤエンジニアリング	宝塚市安倉西4-608-2	0797-85-1588
㈲阿江電機	西脇市小坂町37-72	0795-22-7394
㈲大畑電機	宍粟市山崎町庄能406	0790-62-2049

中国

東洋電動工事㈱	岡山市南区浦安南町565-1	086-263-0114
㈲田口工業所	津山市高野本郷858	0868-26-2620
西村電機工業㈲	鳥取市古海505	0857-29-5556
㈲ハマ電機	出雲市天神町188-1	0853-22-7226
橘高工業㈱	福山市津之郷町大字津之郷62-1	084-951-2828
㈲呉港電機工業所	呉市海岸1-1-3	0823-25-5555
中松電機工業㈱	広島市南区宇品神田4-9-19	082-254-1222
中平電機工業㈱	東広島市安芸津町風早3164-4	0846-45-2832
前田物産	岩国市昭和町1-14-5	0827-22-4579
二葉電工㈱	周南市大字栗屋766	0834-25-1065
三島工業㈱	宇部市大字妻崎関作719-3	0836-41-7358
㈱クレーンメンテック(下関営業所)	下関市彦島角倉町1-9-7	0832-67-8831

四国

丸昌㈱	高松市多肥上町2048-8	087-888-0880
㈲橋本利電業社	徳島市南島田町2-68-2	088-631-9203
㈲上田電機	高知市瀬戸2-13-43	088-841-1709
佐藤電機工業所	新居浜市萩生443-1	0897-41-5025
㈲近藤電機	松山市土居田町330	089-973-2888

九州

㈱クレーンメンテック	北九州市小倉北区西港町63-3	093-561-1454
㈲田中電機製作所	福岡市博多区吉塚8-7-35	092-621-8614
共栄電機	多久市北多久町大字小侍2010-3	0952-75-6602
大機工業㈱	長崎市元船町11-6	0958-26-5385
㈲竹崎電機工業所	熊本市北区麻生田3-11-7	096-338-8254
野田電機工業㈱	大分市三佐6-2-68	097-521-6190
㈲知花機械工業	宮崎市下北方町台木719	0985-24-2020
㈱協立電機製作所	鹿児島市七ッ島1-3-5	099-262-1661
㈲日昇エンジニアサービス	浦添市勢理客4-9-17	098-879-1035
エレテクス㈱	佐世保市柚木元町2673-10	0956-41-6717

◎カタログ記載の各々の製品は、それぞれの使用目的に応じ、関連法規や規格に基づき機能や性能が設計されております。お客様の設備機械の一部として組み込む等、予期せざる目的に使用された場合、製品の性能・機能の保証はもとより、予期せざる使用に起因した事故につきましても責任は負いかねます。また、改造は絶対に行わないでください。◎特殊な用途でご使用の場合には、予め当社にご確認ください。◎製品の輸出をお考えの場合は、向け先に応じて諸規格、規制があるため、事前に当社にご相談ください。◎本カタログに掲載されているものすべて(製品特許、商標、写真、デザイン、コピー、イラストなど)の無断転載、複製、転用を禁じます。◎本カタログ仕様は予告なしに一部変更する場合があります。

KITO 株式会社キトー

本社工場 〒409-3853 山梨県中巨摩郡昭和町築地新居2000
東京本社 〒163-0809 東京都新宿区西新宿2-4-1 新宿NSビル9F

東部カスタマーセンター TEL.0120-994-404
西部カスタマーセンター(名古屋) TEL.0120-929-965
西部カスタマーセンター(大阪) TEL.0120-959-488

www.kito.co.jp Global Website: kito.com

お客様相談センター
フリーコール TEL:0120-988-558
FAX:0120-988-228
E-mail: callcenter@kito.co.jp
◎受付時間 9:00～17:00(土・日・祝日を除く)

取扱店

この印刷物に使用している紙の木材繊維は、適切に管理された森林から切り出されたものです。
VEGETABLE OIL INK

28.06(A.H)KRL07-03