KITO
安全作業をクリエイトする

すぐれた品質で荷役作業の能率化、省力化を支える

キトーロープホイスト®RK形

標準仕様

- 巻上2速
- ローヘッド形
- 過負荷防止装置

革新的なコンパクト設計、フレキシブルなトロリ対応。
次世代のロープホイストRKローヘッド形

キトーロープホイストRK形は、
世界のホイスト機器分野においても類を見ない、
全く新しいアプローチを採用しています。

最先端の動力伝達・制動システムの採用。
大口径ドラムと特殊モータを斬新なアイデアで
一体化させたRK駆動ユニットなど、
次世代の標準ともいえる革新的ホイストです。

優れた操作性と安全性。
さらに斬新でコンパクトな革新的デザインなど、
キトーロープホイストRK形は、あらゆるお客様のニーズに信頼でお応えします。

斬新でコンパクトな革新的デザイン

過酷な集中作業に対応、40%EDを確保

安全性に優れた4つの高機能を標準装備

各種クレーンへ柔軟に対応できる構造

ローヘッド形
RKL

ダブルレール形
RKW

C O N T E N T S

製品特長 …… 2

ガイダンス

1.負荷時間率と始動頻度について …… 8

2.つり上げ装置等の等級

3.クレーンの種類とつり上げ装置の等級について(参考) …… 9

4.負荷時間率と始動頻度の算出例

5.形式の説明

実例写真 …… 10

製品一覧

ローヘッド形 …… 11

ダブルレール形 …… 11

諸元

ローヘッド形《M6等級》/標準仕様 …… 12

ローヘッド形《M5等級》 …… 13

寸法

ローヘッド形《M6等級》 …… 14

ローヘッド形《M5等級》 …… 15

諸元

ダブルレール形《M6等級》 …… 16

ダブルレール形《M5等級》 …… 17

寸法

ダブルレール形《M6等級》 …… 18

ダブルレール形《M5等級》 …… 19

オプション製品

インバータ式クレーン共用保護盤 …… 20

安全上のご注意 …… 20

ご注文に際して …… 21

法的諸手続 …… 22

実例写真 …… 23

過酷な作業に対応する耐久性とコンパクト化&軽量化を両立しました。

生産性を向上させる高い動力性能

巻上モータは、ホイストのパワーや性能を決める上で重要な要素の一つです。冷却効果を高め、さらにパワーアップした高性能の巻上モータをRKホイスト用に新たに開発しました。
一時的に使用頻度が高くなったときでも高性能を発揮するのはもちろん、2速の巻上動作およびインバータ制御によるスムースな横行動作で、運搬にかかる時間をカットし、生産性を向上できます。

耐久性を大幅に向上

調整不要で100万回使用可能なブレーキライニングを使用した高頻度対応ブレーキの採用をはじめ、ドラムの大径化と高強度ワイヤーロープ採用による長寿命化など、耐久性についても大幅な向上をはかりました。

作業効率を高める多彩な機能

キトーロープホイストRK形は、操作性においても進化を遂げています。ホイストの動きは非常に滑らかで、つり荷の位置決めもスピーディ。横行トロリにはインバータをオプションとしてラインナップ(ダブルレールはインバータのみ)するなど、つり荷の揺れを最小限に抑えます。ロープドラムは大口径で幅の短い斬新な設計とし、巻き下げ時のフックの横移動もごくわずかのため、作業効率が向上できます。

コンパクト＆軽量化されたRK駆動ユニット

コンパクトで軽量の巻上減速機部を中心に、大口径ドラム、
インナーギヤ、特殊モータなどを斬新なアイデアで一体化しました。

本体と一体型の横行トロリ

横行トロリは、ホイスト本体と一体型で、省スペースを実現。
また横行ブレーキには、簡単な調整機構付き長寿命ブレーキを
採用しました。

大口径の巻上ドラムを採用

> D/d比=35倍以上を確保し
ワイヤーロープの長寿命化を実現しました。

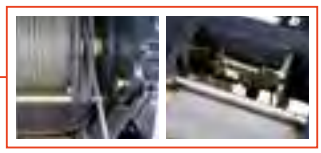

> ワイヤーロープガイド、過負荷防止装置（ロードリミッタ）を
標準装備。

長寿命化を実現した高強度ワイヤーロープ

> ワイヤーロープの外層～コア芯間に樹脂を充填したものを標準化。
鋼芯入ロープの欠点である内部素線の断線を防止して長寿命化を実現。

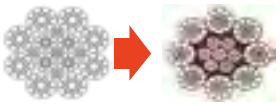

耐久性と静粛性を高めた巻上減速機

> コンパクトな密閉型ギヤボックスには、歯研焼入れ硬化したヘリカルギヤを
採用し、耐久性と静粛性を高めました。
> 潤滑はグリス封入式で、保守を容易にしました。

高頻度モータを採用した巻上モータ

> 冷却ファンを標準装備し冷却効果を高めることで、M6等級の始動頻度が
400回/時（40%ED）、M5等級では250回/時（40%ED）を実現。
> 設定温度170℃のサーモガードで巻上モータ（F種絶縁）の焼損を防止。

高頻度仕様の巻上ブレーキ

> 調整不要で100万回使用可能な高頻度タイプ。

安全性がさらに向上しました。

抜群の安全性と耐久性

キトーロープホイストRK形は、設計から材料、製造方法にいたるすべてにおいて最先端の技術を駆使し、研究開発を積み重ねた結果、卓越した安全性と耐久性を実現。
過負荷防止装置をはじめ、巻上モータの焼損を防止する保護装置、ワイヤーロープガイドなどの安全装置を標準装備しました。

安全と信頼の4つの高機能を標準装備

- 過荷重による危険作業を防止する過負荷防止装置
- モータ焼損を防ぐモータ保護装置
- 乱巻を防止するワイヤーロープガイド
- 一定位置でストップする下限リミットスイッチ

過負荷防止装置(ロードリミッタ)

設定荷重を超えると、巻上回路を遮断する過負荷防止装置を標準装備。過荷重による危険作業を防止します。

モータ保護装置

サーモガードを標準装備(設定温度170℃)
冷却効果の高い冷却ファンを標準装備。

ワイヤーロープガイド

乱巻を防止すると同時に、上下限リミットスイッチと連動してさらに安全性を高めました。

4点式リミットスイッチ

下限リミットスイッチを標準装備。さらに、上限減速停止で安全性と操作性を向上します。M5等級ローヘッド形2.8t･3t、M6等級ローヘッド形1t･2tは上限減速停止しません。

多彩なニーズに対応する
豊富なラインナップ。

キトーロープホイストRK形は、定格荷重や速度、トロリタイプ、等級クラスなど多様なニーズに対応できる豊富なラインナップと周辺機器を用意しています。お客様のニーズに合った効率の良い、安全で信頼できる製品をご提供いたします。

ローヘッド形

> 空間活用を最大化するコンパクトデザイン
> Ｉビーム、フラットビーム兼用トロリ
> ワイドビームへの対応が可能
> 小形&軽量化
> 巻上2速を標準仕様

ダブルレール形

> 巻上2速、横行インバータを標準仕様

定格荷重（t）		車輪数	車輪	Ｉビーム幅(±3mm)　（mm）					フラットビーム幅　（mm）ワイドフランジ	
M6等級	M5等級			100	125	150	175	190		
1	–	4	φ80	○	●	※1 ○	※2 ○	–	100～200 ○	～300 OP
2	2.8 3			–	●	※1 ○	※2 ○	–	100～200 ○	～300 OP
2.8 3	2 4.8 5		φ100	–	–	●	○	–	150～490 ○	～690 OP
4.8 5 7.5	7.5 10		φ125	–	–	150x2 ●	175x2 ○	–	300～610 ○	–

●:標準　○:準標準　－:対応品なし　OP:オプション

※1: Ｉ400x150x12.5/25 を採用する際は、注文時にご連絡ください。
※2: Ｉ450x175x13/26 を採用する際は、注文時にご連絡ください。
注:レールサイズによっては、局部応力がNGのものがあります。詳細については、お問い合わせください。

ガイダンス

作業内容に合わせて最適な機種をお選びください。

ホイストの時間定格は30分（JIS C 9620:1999）です。実際の作業内容に合わせ、次の1～ 5項についてご検討ください。

1　負荷時間率と始動頻度について

$$\text{負荷時間率（\%ED）} = \frac{\text{最も使用の激しい1時間の作業で電動機に通電されている時間の合計（分）}}{\text{60 分}} \times 100$$

始動頻度 ＝ 最も激しい1時間の始動回数

■ ただし、最大使用頻度で、連続使用の場合は下表を限度としてください。（当社適用限度）

負荷区分	軽負荷（50%荷重）	標準負荷（63%荷重）	重負荷（80%荷重）	つり上げ装置等の等級	最大使用頻度
連続使用時間	8時間以下	4時間以下	2時間以下	D（M6）	40%ED 400回/時
	4時間以下	2時間以下	1時間以下	C（M5）	40%ED 250回/時
	2時間以下	1時間以下	0.5時間以下	B（M4）	40%ED 250回/時

2　つり上げ装置等の等級

■ つり上げ装置等の等級　表示一覧

クレーン構造規格（国内）			A	B	C	D	E	F
JIS（国内）/ ISO（国際規格）	M1	M2	M3	M4	M5	M6	M7	M8
FEM（ヨーロッパ規格）	1Dm	1Cm	1Bm	1Am	2m	3m	4m	5m

■ クレーン等構造規格によるつり上げ装置等の等級

平成7年12月26日に公布され、平成8年7月1日より全面適用となりました新クレーン構造規格における「つり上げ装置等の等級」については、下表をご参照ください。　RK形ホイストシリーズの導入をご検討の際は、荷役設備計画による荷重条件･使用時間から、等級をご確認いただき、P11～P19に示す該当する等級（C等級、D等級）から機種をお選びください。（なお、ご不明な場合は当社もしくは当社製品取扱店までお問い合わせください。）

	800時間未満	800時間以上 1600時間未満	1600時間以上 3200時間未満	3200時間以上 6300時間未満	6300時間以上 12500時間未満	12500時間以上 25000時間未満	25000時間以上
常態として定格荷重の50%未満の荷重の荷をつるクレーン	A	A	A	B	C	D	E
常態として定格荷重の50%以上63%未満の荷重の荷をつるクレーン	A	A	B	C	D	E	F
常態として定格荷重の63%以上80%未満の荷重の荷をつるクレーン	A	B	C	D	E	F	F
常態として定格荷重の80%以上の荷重の荷をつるクレーン	B	C	D	E	F	F	F

■ JIS C 9620 / ISO 4301によるつり上げ装置等の等級

荷重状態		総運転時間（h）							
		200以下	400以下	800以下	1600以下	3200以下	6300以下	12500以下	25000以下
軽	定格荷重を加えられることは非常にまれで通常は軽い負荷が加えられる機構	—	—	M1	M2	M3	M4	M5	M6
中	定格荷重をかなり頻繁に加えられるが、通常は中程度の負荷が加えられる機構	—	M1	M2	M3	M4	M5	M6	—
重	定格荷重をかなり頻繁に加えられるが、通常は重い負荷が加えられる機構	M1	M2	M3	M4	M5	M6	—	—
超重	定格荷重を定常的に加えられる機構	M2	M3	M4	M5	M6	—	—	—

3 クレーンの種類とつり上げ装置の等級について（参考）

適用されるクレーン	つり上げ装置の等級（クレーン等構造規格による）
発電所用クレーン、分解点検用クレーン	A
機械工場および組立工場用クレーン	A
一般工場用クレーン	B～D
天井クレーン（バケット付き、マグネット付き）	D～F
一般用橋形クレーン（フック付き）	B、C

4 負荷時間率と始動頻度の算出例

■ 負荷時間率

巻上+巻下（回）　実際のつり上げ高さ（m）　1 時間内の運搬回数

$$2 \times \frac{3.6}{0.1 \times 60} \times \frac{20}{60} \times 100 = 40\%ED$$

巻上速度（m/s）　1 分間（60 秒）　1 時間（60 分）

■ 始動頻度

$$2 \times 5 \times 20 = 200\text{ 回 / 時}$$

巻上+巻下（回）　1 回のインチング回数　1 時間内の運搬回数

5 形式の説明

R K L 6 0 2 8 D H 06

揚程（m）

機種

コード	機 種
RKL	ローヘッド形
RKW	ダブルレール形

等級

コード	等 級
6	D（M6等級）
5	C（M5等級）

定格荷重

コード	定格荷重
010	1t
020	2t
028	2.8t
030	3t
048	4.8t
050	5t
075	7.5t
100	10t
150	15t
200	20t
250	25t
300	30t
400	40t
500	50t
630	63t

巻上速度

コード	巻上速度
D	2速標準速

横行速度

コード	横行速度
H	1速高速
L	1速低速
I	2速インバータ

ローヘッド形

製品一覧

RKL

定格荷重 (t)	等 級	揚 程 (m)	形　　式	巻上速度	横行速度		
				2速	高速 1速	低速 1速	インバータ 2速
1	M6	12	RKL 6 010 D H/L/I 12	●	●	●	●
2	M6	6	RKL 6 020 D H/L/I 06	●	●	●	●
		9.5	RKL 6 020 D H/L/I 09	●	●	●	●
	M5	12	RKL 5 020 D H/L/I 12	●	●	●	●
2.8	M6	6	RKL 6 028 D H/L/I 06	●	●	●	●
		12	RKL 6 028 D H/L/I 12	●	●	●	●
	M5	6	RKL 5 028 D H/L/I 06	●	●	●	●
		9.5	RKL 5 028 D H/L/I 09	●	●	●	●
3	M6	6	RKL 6 030 D H/L/I 06	●	●	●	●
		12	RKL 6 030 D H/L/I 12	●	●	●	●
	M5	6	RKL 5 030 D H/L/I 06	●	●	●	●
		9.5	RKL 5 030 D H/L/I 09	●	●	●	●
4.8	M6	9	RKL 6 048 D H/L/I 09	●	●	●	●
		12	RKL 6 048 D H/L/I 12	●	●	●	●
	M5	9	RKL 5 048 D H/L/I 09	●	●	●	●
		12	RKL 5 048 D H/L/I 12	●	●	●	●
5	M6	9	RKL 6 050 D H/L/I 09	●	●	●	●
		12	RKL 6 050 D H/L/I 12	●	●	●	●
	M5	9	RKL 5 050 D H/L/I 09	●	●	●	●
		12	RKL 5 050 D H/L/I 12	●	●	●	●
7.5	M6	9	RKL 6 075 D I 09	●	-	-	●
		12	RKL 6 075 D I 12	●	-	-	●
	M5	9	RKL 5 075 D I 09	●	-	-	●
		12	RKL 5 075 D I 12	●	-	-	●
10	M5	9	RKL 5 100 D I 09	●	-	-	●
		12	RKL 5 100 D I 12	●	-	-	●

ダブルレール形

製品一覧

RKW

定格荷重 (t)	等 級	揚 程 (m)	形　　式	巻上速度	横行速度		
				2速	高速 1速	低速 1速	インバータ 2速
2	M6	12	RKW 6 020 D I 12	●	-	-	●
2.8	M6	6	RKW 6 028 D I 06	●	-	-	●
		12	RKW 6 028 D I 12	●	-	-	●
	M5	6	RKW 5 028 D I 06	●	-	-	●
		9.5	RKW 5 028 D I 09	●	-	-	●
3	M6	6	RKW 6 030 D I 06	●	-	-	●
		12	RKW 6 030 D I 12	●	-	-	●
	M5	6	RKW 5 030 D I 06	●	-	-	●
		9.5	RKW 5 030 D I 09	●	-	-	●
4.8	M6	9	RKW 6 048 D I 09	●	-	-	●
		12	RKW 6 048 D I 12	●	-	-	●
	M5	9	RKW 5 048 D I 09	●	-	-	●
		12	RKW 5 048 D I 12	●	-	-	●
5	M6	9	RKW 6 050 D I 09	●	-	-	●
		12	RKW 6 050 D I 12	●	-	-	●
	M5	9	RKW 5 050 D I 09	●	-	-	●
		12	RKW 5 050 D I 12	●	-	-	●
7.5	M6	9	RKW 6 075 D I 09	●	-	-	●
		12.5	RKW 6 075 D I 12	●	-	-	●
	M5	9	RKW 5 075 D I 09	●	-	-	●
		12	RKW 5 075 D I 12	●	-	-	●
10	M6	8	RKW 6 100 D I 08	●	-	-	●
		11	RKW 6 100 D I 11	●	-	-	●
	M5	9	RKW 5 100 D I 09	●	-	-	●
		12.5	RKW 5 100 D I 12	●	-	-	●
15	M6	9.5	RKW 6 150 D I 09	●	-	-	●
		12	RKW 6 150 D I 12	●	-	-	●
	M5	8	RKW 5 150 D I 08	●	-	-	●
		11	RKW 5 150 D I 11	●	-	-	●
20	M6	9.5	RKW 6 200 D I 09	●	-	-	●
		12	RKW 6 200 D I 12	●	-	-	●
25	M5	9.5	RKW 5 250 D I 09	●	-	-	●
		12	RKW 5 250 D I 12	●	-	-	●
30	M5	9.5	RKW 5 300 D I 09	●	-	-	●
		13	RKW 5 300 D I 13	●	-	-	●
40	M6	9	RKW 6 400 D I 09	●	-	-	●
		12.5	RKW 6 400 D I 12	●	-	-	●
50	M5	9	RKW 5 500 D I 09	●	-	-	●
		12.5	RKW 5 500 D I 12	●	-	-	●
63	M5	9	RKW 5 630 D I 09	●	-	-	●
		11	RKW 5 630 D I 11	●	-	-	●

ローヘッド形 諸元

M6 等級

定格荷重(t)	形式	揚程(m)	電圧(V)-周波数(Hz)	巻上モータ出力(kW-P)高速/低速	横行モータ出力(kW-P) 高速	横行モータ出力(kW-P) 低速	横行モータ出力(kW-P) インバータ	巻上電流(A)高速/低速	横行電流(A) 高速	横行電流(A) 低速	横行電流(A) インバータ	巻上速度 高速/低速 m/s (m/min)	横行速度 m/s(m/min) 高速	横行速度 m/s(m/min) 低速	横行速度 m/s(m/min) インバータ	ビーム幅:BW(mm)	ワイヤーロープ 構成	ワイヤーロープ 直径(mm)x掛数(本)	概略質量(kg)
1	RKL6010DH12 DL12 DI12	12	200-50	3.6/0.5 -2/12	0.3-2	0.2-4		21/12	2.5			0.167/0.028 (10/1.7)	0.333 (20)	0.167 (10)				ø6.5x2	235
			200-60 220-60	4.3/0.7 -2/12	0.37-2	0.25-4		18/10 18/11	2.6			0.2/0.033 (12/2)	0.4 (24)	0.2 (12)					
2	RKL6020DH06 DL06 DI06	6	200-50	4.5/0.7 -2/12	0.3-2	0.2-4		25/21	2.5			0.133/0.022 (8/1.3)	0.333 (20)	0.167 (10)		125		ø6.5x4	255
			200-60 220-60	5.4/0.9 -2/12	0.37-2	0.25-4		27/16 25/21	2.6			0.16/0.027 (9.6/1.6)	0.4 (24)	0.2 (12)					
	RKL6020DH09 DL09 DI09	9.5	200-50	4.5/0.7 -2/12	0.3-2	0.2-4		25/21	2.5			0.133/0.022 (8/1.3)	0.333 (20)	0.167 (10)					295
			200-60 220-60	5.4/0.9 -2/12	0.37-2	0.25-4		27/16 25/21	2.6			0.16/0.027 (9.6/1.6)	0.4 (24)	0.2 (12)					
2.8	RKL6028DH06 DL06 DI06	6	200-50	7.5/1.2 -2/12	0.3-2	0.2-4	0.37-2	36/27	2.5	2.4	2.6	0.133/0.022 (8/1.3)	0.333 (20)	0.167 (10)	0.4/0.08 (24/4.8)				370
			200-60 220-60	9/1.4 -2/12	0.37-2	0.25-4		38/22 38/24	2.6			0.16/0.027 (9.6/1.6)	0.4 (24)	0.2 (12)					
	RKL6028DH12 DL12 DI12	12	200-50	7.5/1.2 -2/12	0.3-2	0.2-4		36/27	2.5			0.133/0.022 (8/1.3)	0.333 (20)	0.167 (10)		150		ø8x4	460
			200-60 220-60	9/1.4 -2/12	0.37-2	0.25-4		38/22 38/24	2.6			0.16/0.027 (9.6/1.6)	0.4 (24)	0.2 (12)					
3	RKL6030DH06 DL06 DI06	6	200-50	7.5/1.2 -2/12	0.3-2	0.2-4		36/27	2.5			0.133/0.022 (8/1.3)	0.333 (20)	0.167 (10)					370
			200-60 220-60	9/1.4 -2/12	0.37-2	0.25-4		38/22 38/24	2.6			0.16/0.027 (9.6/1.6)	0.4 (24)	0.2 (12)					
	RKL6030DH12 DL12 DI12	12	200-50	7.5/1.2 -2/12	0.3-2	0.2-4		36/27	2.5			0.133/0.022 (8/1.3)	0.333 (20)	0.167 (10)			8x19		460
			200-60 220-60	9/1.4 -2/12	0.37-2	0.25-4		38/22 38/24	2.6			0.16/0.027 (9.6/1.6)	0.4 (24)	0.2 (12)					
4.8	RKL6048DH09 DL09 DI09	9	200-50	15/2.5 -2/12	0.3-2x2 ※	0.2-4x2 ※		101/50	2.5x2 ※			0.133/0.022 (8/1.3)	0.333 (20)	0.167 (10)					795
			200-60 220-60	18/3 -2/12	0.37-2x2 ※	0.25-4x2 ※		86/35 86/42	2.6x2 ※			0.16/0.027 (9.6/1.6)	0.4 (24)	0.2 (12)					
	RKL6048DH12 DL12 DI12	12	200-50	15/2.5 -2/12	0.3-2x2 ※	0.2-4x2 ※		101/50	2.5x2 ※			0.133/0.022 (8/1.3)	0.333 (20)	0.167 (10)					845
			200-60 220-60	18/3 -2/12	0.37-2x2 ※	0.25-4x2 ※	0.25-4x2 ※	86/35 86/42	2.6x2 ※	2.4x2 ※	2.4x2 ※	0.16/0.027 (9.6/1.6)	0.4 (24)	0.2 (12)	0.2/0.04 (12/2.4)				
5	RKL6050DH09 DL09 DI09	9	200-50	15/2.5 -2/12	0.3-2x2 ※	0.2-4x2 ※		101/50	2.5x2 ※			0.133/0.022 (8/1.3)	0.333 (20)	0.167 (10)					795
			200-60 220-60	18/3 -2/12	0.37-2x2 ※	0.25-4x2 ※		86/35 86/42	2.6x2 ※			0.16/0.027 (9.6/1.6)	0.4 (24)	0.2 (12)		300		ø11x4	
	RKL6050DH12 DL12 DI12	12	200-50	15/2.5 -2/12	0.3-2x2 ※	0.2-4x2 ※		101/50	2.5x2 ※			0.133/0.022 (8/1.3)	0.333 (20)	0.167 (10)					845
			200-60 220-60	18/3 -2/12	0.37-2x2 ※	0.25-4x2 ※		86/35 86/42	2.6x2 ※			0.16/0.027 (9.6/1.6)	0.4 (24)	0.2 (12)					
7.5	RKL6075DI09	9	200-50	9/1.4 -2/12	–	–	0.25-4x2 ※	53/33	–	–	2.4x2 ※	0.083/0.013 (5/0.8)	–	–	0.2/0.04 (12/2.4)				745
			200-60 220-60	11/1.6 -2/12				50/25 47/28				0.1/0.017 (6/1)							
	RKL6075DI12	12	200-50	9/1.4 -2/12				53/33				0.083/0.013 (5/0.8)							795
			200-60 220-60	11/1.6 -2/12				50/25 47/28				0.1/0.017 (6/1)							

注)電流値(全負荷総合電流値)は、設計値であり、実際の電流値とは異なる場合があります。
定格荷重7.5t以上は都度生産品のため、実際の数値とは異なる場合があります。

※「x2」はモータの台数を表します。

標準仕様

●ダブルレール形と共通

電　源	3相200V　50･60Hz、220V60Hz(3定格)
定　格	30min (JIS C 9620)
使用頻度	M6:40%ED 400回/時
	M5:40%ED 250回/時
操作方法	床上押しボタン操作
給電方式	キャブタイヤケーブル
周囲温度	−10〜+40℃
湿　度	90%RH以下
保護構造	簡易屋外形(JIS C 0920)(屋外使用時は防雨カバーを取り付けてください)
塗装色	本体:ブラックグレーとイエロー(マンセル 7.5YR7/14)の2色
	フックブロック:ブラックグレーとイエローとレモンイエローの3色
準拠規格	JISC9620 (電気ホイスト)、クレーン構造規格
	JEM1393 (反復使用電気ホイストの温度試験方法)
	ISO(国際)規格、FEM(欧州)規格

M5 等級

定格荷重(t)	形　式	揚程(m)	電圧(V)-周波数(Hz)	巻上モータ出力(kW-P)高速/低速	横行モータ出力(kW-P) 高速	横行モータ出力(kW-P) 低速	横行モータ出力(kW-P) インバータ	巻上電流(A)高速/低速	横行電流(A) 高速	横行電流(A) 低速	横行電流(A) インバータ	巻上速度 高速/低速 m/s (m/min)	横行速度 m/s(m/min) 高速	横行速度 m/s(m/min) 低速	横行速度 m/s(m/min) インバータ	ビーム幅:BW(mm)	ワイヤーロープ 構成	ワイヤーロープ 直径(mm)x掛数(本)	概略質量(kg)
2	RKL5020DH12 DL12 DI12	12	200-50	4.5/0.7 -2/12	0.3-2	0.2-4		25/21	2.5			0.167/0.028 (10/1.7)	0.333 (20)	0.167 (10)		150		ø8×2	410
			200-60 220-60	5.4/0.9 -2/12	0.37-2	0.25-4		27/16 25/21	2.6			0.2/0.033 (12/2)	0.4 (24)	0.2 (12)					
2.8	RKL5028DH06 DL06 DI06	6	200-50	4.5/0.7 -2/12	0.3-2	0.2-4		25/21	2.5			0.133/0.022 (8/1.3)	0.333 (20)	0.167 (10)					255
			200-60 220-60	5.4/0.9 -2/12	0.37-2	0.25-4		27/16 25/21	2.6			0.16/0.027 (9.6/1.6)	0.4 (24)	0.2 (12)					
	RKL5028DH09 DL09 DI09	9.5	200-50	4.5/0.7 -2/12	0.3-2	0.2-4		25/21	2.5			0.133/0.022 (8/1.3)	0.333 (20)	0.167 (10)		125		ø6.5×4	295
			200-60 220-60	5.4/0.9 -2/12	0.37-2	0.25-4		27/16 25/21	2.6			0.16/0.027 (9.6/1.6)	0.4 (24)	0.2 (12)					
3	RKL5030DH06 DL06 DI06	6	200-50	4.5/0.7 -2/12	0.3-2	0.2-4		25/21	2.5			0.133/0.022 (8/1.3)	0.333 (20)	0.167 (10)					255
			200-60 220-60	5.4/0.9 -2/12	0.37-2	0.25-4		27/16 25/21	2.6			0.16/0.027 (9.6/1.6)	0.4 (24)	0.2 (12)					
	RKL5030DH09 DL09 DI09	9.5	200-50	4.5/0.7 -2/12	0.3-2	0.2-4	0.37-2	25/21	2.5	2.4	2.6	0.133/0.022 (8/1.3)	0.333 (20)	0.167 (10)	0.4/0.08 (24/4.8)				295
			200-60 220-60	5.4/0.9 -2/12	0.37-2	0.25-4		27/16 25/21	2.6			0.16/0.027 (9.6/1.6)	0.4 (24)	0.2 (12)					
4.8	RKL5048DH09 DL09 DI09	9	200-50	7.5/1.2 -2/12	0.3-2	0.2-4		36/27	2.5			0.125/0.021 (7.5/1.3)	0.333 (20)	0.167 (10)					435
			200-60 220-60	9/1.4 -2/12	0.37-2	0.25-4		38/22 38/24	2.6			0.15/0.024 (9/1.5)	0.4 (24)	0.2 (12)					
	RKL5048DH12 DL12 DI12	12	200-50	7.5/1.2 -2/12	0.3-2	0.2-4		36/27	2.5			0.125/0.021 (7.5/1.3)	0.333 (20)	0.167 (10)		150	8×19	ø8×4	460
			200-60 220-60	9/1.4 -2/12	0.37-2	0.25-4		38/22 38/24	2.6			0.15/0.024 (9/1.5)	0.4 (24)	0.2 (12)					
5	RKL5050DH09 DL09 DI09	9	200-50	7.5/1.2 -2/12	0.3-2	0.2-4		36/27	2.5			0.125/0.021 (7.5/1.3)	0.333 (20)	0.167 (10)					435
			200-60 220-60	9/1.4 -2/12	0.37-2	0.25-4		38/22 38/24	2.6			0.15/0.024 (9/1.5)	0.4 (24)	0.2 (12)					
	RKL5050DH12 DL12 DI12	12	200-50	7.5/1.2 -2/12	0.3-2	0.2-4		36/27	2.5			0.125/0.021 (7.5/1.3)	0.333 (20)	0.167 (10)					460
			200-60 220-60	9/1.4 -2/12	0.37-2	0.25-4		38/22 38/24	2.6			0.15/0.024 (9/1.5)	0.4 (24)	0.2 (12)					
7.5	RKL5075DI09	9	200-50	9/1.4 -2/12				53/33				0.083/0.013 (5/0.8)							745
			200-60 220-60	11/1.6 -2/12				50/25 47/28				0.1/0.017 (6/1)							
	RKL5075DI12	12	200-50	9/1.4 -2/12				53/33				0.083/0.013 (5/0.8)							795
			200-60 220-60	11/1.6 -2/12			0.25-4x2 ※	50/25 47/28			2.4×2 ※	0.1/0.017 (6/1)			0.2/0.04 (12/2.4)				
10	RKL5100DI09	9	200-50	9/1.4 -2/12	–	–		53/33	–	–		0.083/0.013 (5/0.8)	–	–		300		ø11×4	745
			200-60 220-60	11/1.6 -2/12				50/25 47/28				0.1/0.017 (6/1)							
	RKL5100DI12	12	200-50	9/1.4 -2/12				53/33				0.083/0.013 (5/0.8)							795
			200-60 220-60	11/1.6 -2/12				50/25 47/28				0.1/0.017 (6/1)							

注)電流値(全負荷総合電流値)は、設計値であり、実際の電流値とは異なる場合があります。
定格荷重7.5t以上は都度生産品のため、実際の数値とは異なる場合があります。

※「x2」はモータの台数を表します。

ローヘッド形 寸法

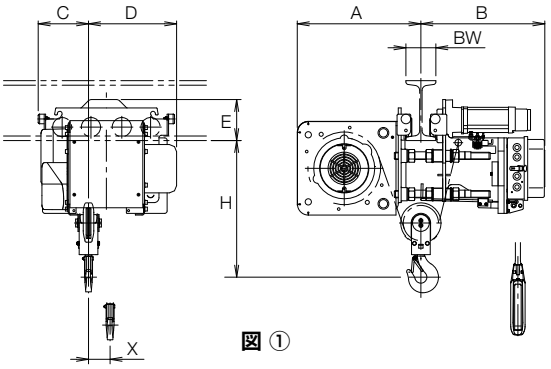

図 ①

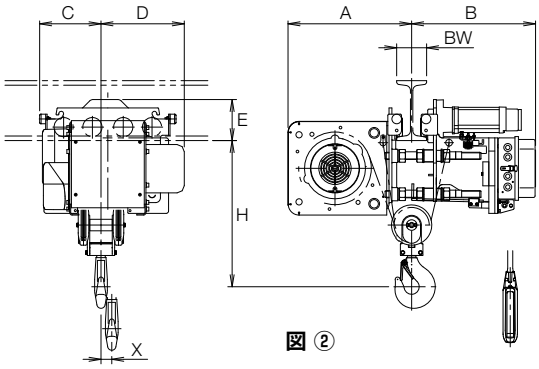

図 ②

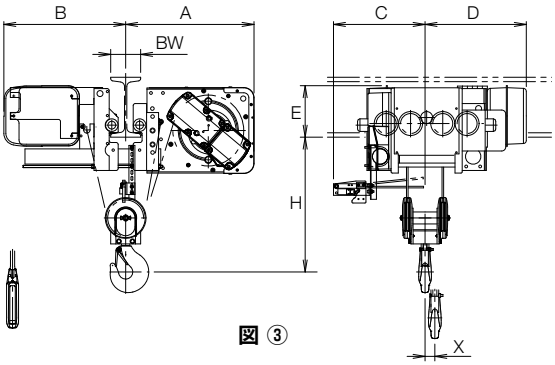

図 ③

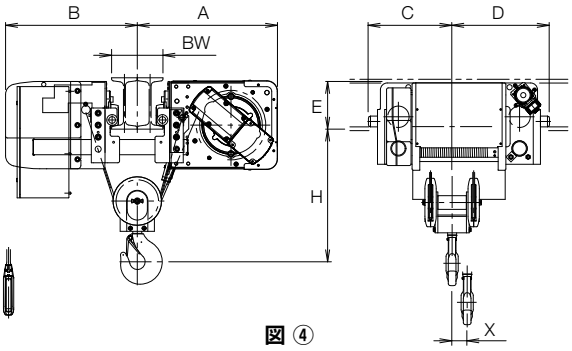

図 ④

M6 等級

定格荷重 (t)	揚程 (m)	図面番号	形　式	外形寸法 (mm) H	A	B	C	D	E	BW	X	概略質量 (kg)	ロープ掛数	フック質量 (kg)
1	12	①	RKL6010DH12	570			210	367			90	235	2	10
			RKL6010DL12											
			RKL6010DI12											
2	6	②	RKL6020DH06	600	515	520	256	347	171	125	45	255		20
			RKL6020DL06											
			RKL6020DI06											
	9.5		RKL6020DH09					423			72	295		
			RKL6020DL09											
			RKL6020DI09											
2.8	6	③	RKL6028DH06	675	645	610	478	507	259	150	49	370	4	35
			RKL6028DL06											
			RKL6028DI06											
	12		RKL6028DH12					554			99	460		
			RKL6028DL12											
			RKL6028DI12											
3	6		RKL6030DH06					507			49	370		
			RKL6030DL06											
			RKL6030DI06											
	12		RKL6030DH12					554			99	460		
			RKL6030DL12											
			RKL6030DI12											
4.8	9	④	RKL6048DH09	790	820	770	489	569	280	300	88	795		80
			RKL6048DL09											
			RKL6048DI09											
	12		RKL6048DH12					689			118	845		
			RKL6048DL12											
			RKL6048DI12											
5	9		RKL6050DH09					569			88	795		
			RKL6050DL09											
			RKL6050DI09											
	12		RKL6050DH12					689			118	845		
			RKL6050DL12											
			RKL6050DI12											
7.5	9		RKL6075DI09					569			88	745		
	12		RKL6075DI12					689			118	795		

注）定格荷重7.5t以上は都度生産品のため、実際の数値とは異なる場合があります。

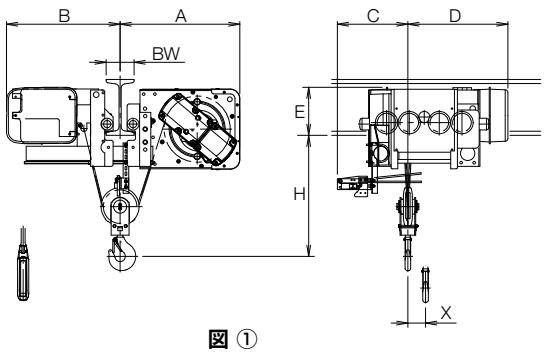

図 ①

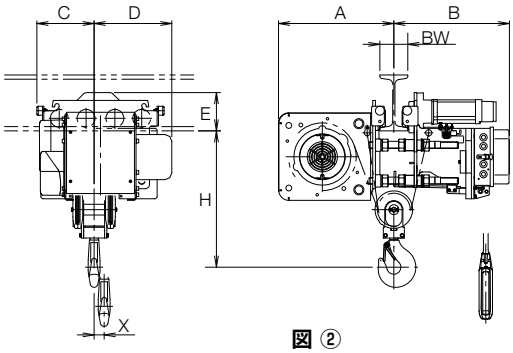

図 ②

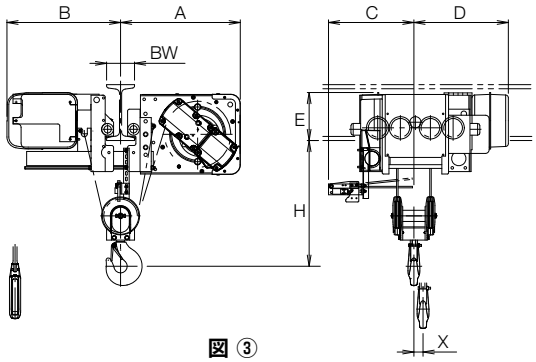

図 ③

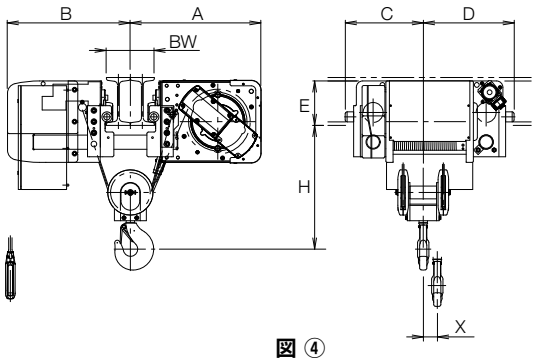

図 ④

M5 等級

定格荷重 (t)	揚程 (m)	図面番号	形　式	外形寸法 (mm) H	A	B	C	D	E	BW	X	概略質量 (kg)	ロープ掛数	フック質量 (kg)
2	12	①	RKL5020DH12	650	645	610	398	537	259	150	95	410	2	15
			RKL5020DL12											
			RKL5020DI12											
2.8	6	②	RKL5028DH06	600	515	520	256	347	171	125	45	255	4	20
			RKL5028DL06											
			RKL5028DI06											
	9.5		RKL5028DH09					423			72	295		
			RKL5028DL09											
			RKL5028DI09											
3	6		RKL5030DH06					347			45	255		
			RKL5030DL06											
			RKL5030DI06											
	9.5		RKL5030DH09					423			72	295		
			RKL5030DL09											
			RKL5030DI09											
4.8	9	③	RKL5048DH09	675	645	610	478	507	259	150	74	435		35
			RKL5048DL09											
			RKL5048DI09											
	12		RKL5048DH12					554			99	460		
			RKL5048DL12											
			RKL5048DI12											
5	9		RKL5050DH09					507			74	435		
			RKL5050DL09											
			RKL5050DI09											
	12		RKL5050DH12					554			99	460		
			RKL5050DL12											
			RKL5050DI12											
7.5	9	④	RKL5075DI09	790	820	770	489	569	280	300	88	745		80
	12		RKL5075DI12					689			118	795		
10	9		RKL5100DI09					569			88	745		
	12		RKL5100DI12					689			118	795		

注）定格荷重7.5t以上は都度生産品のため、実際の数値とは異なる場合があります。

ダブルレール形 諸元

M6 等級

定格荷重(t)	形式	揚程(m)	電圧(V)-周波数(Hz)	巻上モータ出力(kW-P)高速/低速	横行モータ出力(kW-P) 高速	横行モータ出力(kW-P) 低速	横行モータ出力(kW-P) インバータ	巻上電流(A)高速/低速	横行電流(A) 高速	横行電流(A) 低速	横行電流(A) インバータ	巻上速度 高速/低速 m/s(m/min)	横行速度 m/s(m/min) 高速	横行速度 m/s(m/min) 低速	横行速度 m/s(m/min) インバータ	レールゲージ:RG(mm)	ワイヤーロープ 構成	ワイヤーロープ 直径(mm)x掛数(本)	概略質量(kg)
2	RKW6020DI12	12	200-50	4.5/0.7-2/12				25/21				0.167/0.028(10/1.7)				900		ø8×2	410
			200-60 220-60	5.4/0.9-2/12				27/16 25/21				0.2/0.033(12/2)							
2.8	RKW6028DI06	6	200-50	7.5/1.2-2/12				36/27				0.133/0.022(8/1.3)							425
			200-60 220-60	9/1.4-2/12				38/22 38/24				0.16/0.027(9.6/1.6)							
	RKW6028DI12	12	200-50	7.5/1.2-2/12			0.37-2	36/27			2.6	0.133/0.022(8/1.3)			0.4/0.08(24/4.8)	1150		ø8×4	450
			200-60 220-60	9/1.4-2/12				38/22 38/24				0.16/0.027(9.6/1.6)							
3	RKW6030DI06	6	200-50	7.5/1.2-2/12				36/27				0.133/0.022(8/1.3)				900			425
			200-60 220-60	9/1.4-2/12				38/22 38/24				0.16/0.027(9.6/1.6)							
	RKW6030DI12	12	200-50	7.5/1.2-2/12				36/27				0.133/0.022(8/1.3)				1150			450
			200-60 220-60	9/1.4-2/12				38/22 38/24				0.16/0.027(9.6/1.6)							
4.8	RKW6048DI09	9	200-50	15/2.5-2/12				101/50				0.133/0.022(8/1.3)				1000			775
			200-60 220-60	18/3-2/12				86/35 86/42				0.16/0.027(9.6/1.6)							
	RKW6048DI12	12	200-50	15/2.5-2/12				101/50				0.133/0.022(8/1.3)				1150		ø11×4	825
			200-60 220-60	18/3-2/12				86/35 86/42				0.16/0.027(9.6/1.6)							
5	RKW6050DI09	9	200-50	15/2.5-2/12				101/50				0.133/0.022(8/1.3)				1000			775
			200-60 220-60	18/3-2/12			0.25-4×2※	86/35 86/42			2.2×2※	0.16/0.027(9.6/1.6)			0.233/0.047(14/2.8)				
	RKW6050DI12	12	200-50	15/2.5-2/12				101/50				0.133/0.022(8/1.3)				1150	8×19		825
			200-60 220-60	18/3-2/12				86/35 86/42				0.16/0.027(9.6/1.6)							
7.5	RKW6075DI09	9	200-50	9/1.4-2/12	–	–		53/33	–	–		0.083/0.013(5/0.8)	–	–		1000			810
			200-60 220-60	11/1.6-2/12				50/25 47/28				0.1/0.017(6/1)						ø8×8	
	RKW6075DI12	12.5	200-50	9/1.4-2/12				53/33				0.083/0.013(5/0.8)				1150			850
			200-60 220-60	11/1.6-2/12				50/25 47/28				0.1/0.017(6/1)							
10	RKW6100DI08	8	200-50	18/3-2/12				115/55				0.105/0.018(6.3/1.1)				1000			970
			200-60 220-60	21/3.5-2/12				105/40 100/47				0.125/0.022(7.5/1.3)			0.283/0.057(17/3.4)			ø8×12	
	RKW6100DI11	11	200-50	18/3-2/12				115/55				0.105/0.018(6.3/1.1)				1400			1070
			200-60 220-60	21/3.5-2/12				105/40 100/47				0.125/0.022(7.5/1.3)							
15	RKW6150DI09	9.5	200-50	18/3-2/12				115/55				0.067/0.012(4/0.7)				1700			1860
			200-60 220-60	21/3.5-2/12			0.37-4×2※	105/40 100/47			3.2×2※	0.08/0.013(4.8/0.8)							
	RKW6150DI12	12	200-50	18/3-2/12				115/55				0.067/0.012(4/0.7)				2000			1980
			200-60 220-60	21/3.5-2/12				105/40 100/47				0.08/0.013(4.8/0.8)			0.2/0.04(12/2.4)			ø11×12	
20	RKW6200DI09	9.5	200-50	18/3-2/12				115/55				0.067/0.012(4/0.7)				1700			1860
			200-60 220-60	21/3.5-2/12				105/40 100/47				0.08/0.013(4.8/0.8)							
	RKW6200DI12	12	200-50	18/3-2/12				115/55				0.067/0.012(4/0.7)				2000			1980
			200-60 220-60	21/3.5-2/12				105/40 100/47				0.08/0.013(4.8/0.8)							
40	RKW6400DI09	9	200-50	18/3※-2/12×2				115/55x2※				0.067/0.01(4/0.6)							3000
			200-60 220-60	21/3.5※-2/12×2			1.5-4×2※	105/40x2 100/47x2※			8.6×2※	0.08/0.012(4.8/0.7)			0.417/0.083(25/5)		8×26	ø15×12	
	RKW6400DI12	12.5	200-50	18/3※-2/12×2				115/55x2※				0.067/0.01(4/0.6)				2400			3240
			200-60 220-60	21/3.5※-2/12×2				105/40x2 100/47x2※				0.08/0.012(4.8/0.7)							

注)電流値(全負荷総合電流値)は、設計値であり、実際の電流値とは異なる場合があります。
定格荷重7.5t以上は都度生産品のため、実際の数値とは異なる場合があります。

※「x2」はモータの台数を表します。

●標準仕様は、P12をご覧ください。

M5 等級

定格荷重(t)	形式	揚程(m)	電圧(V)-周波数(Hz)	巻上モータ出力(kW-P)高速/低速	横行モータ出力(kW-P) 高速	横行モータ出力(kW-P) 低速	横行モータ出力(kW-P) インバータ	巻上電流(A)高速/低速	横行電流(A) 高速	横行電流(A) 低速	横行電流(A) インバータ	巻上速度 高速/低速 m/s(m/min)	横行速度 m/s(m/min) 高速	横行速度 m/s(m/min) 低速	横行速度 m/s(m/min) インバータ	レールゲージ:RG(mm)	ワイヤーロープ 構成	ワイヤーロープ 直径(mm)x掛数(本)	概略質量(kg)
2.8	RKW5028DI06	6	200-50	4.5/0.7 -2/12				25/21				0.133/0.022 (8/1.3)							290
			200-60 220-60	5.4/0.9 -2/12				27/16 25/21				0.16/0.027 (9.6/1.6)							
	RKW5028DI09	9.5	200-50	4.5./0.7 -2/12				25/21				0.133/0.022 (8/1.3)							300
			200-60 220-60	5.4/0.9 -2/12				27/16 25/21				0.16/0.027 (9.6/1.6)				750		ø6.5×4	
3	RKW5030DI06	6	200-50	4.5/0.7 -2/12				25/21				0.133/0.022 (8/1.3)							290
			200-60 220-60	5.4/0.9 -2/12				27/16 25/21				0.16/0.027 (9.6/1.6)							
	RKW5030DI09	9.5	200-50	4.5./0.7 -2/12				25/21				0.133/0.022 (8/1.3)							300
			200-60 220-60	5.4/0.9 -2/12				27/16 25/21				0.16/0.027 (9.6/1.6)							
4.8	RKW5048DI09	9	200-50	7.5/1.2 -2/12			0.37-2	36/27			2.6	0.125/0.021 (7.5/1.3)			0.4/0.08 (24/4.8)	900			430
			200-60 220-60	9/1.4 -2/12				38/22 38/24				0.15/0.024 (9/1.5)							
	RKW5048DI12	12	200-50	7.5/1.2 -2/12				36/27				0.125/0.021 (7.5/1.3)				1150			450
			200-60 220-60	9/1.4 -2/12				38/22 38/24				0.15/0.024 (9/1.5)						ø8×4	
5	RKW5050DI09	9	200-50	7.5/1.2 -2/12				36/27				0.125/0.021 (7.5/1.3)				900			430
			200-60 220-60	9/1.4 -2/12				38/22 38/24				0.15/0.024 (9/1.5)							
	RKW5050DI12	12	200-50	7.5/1.2 -2/12				36/27				0.125/0.021 (7.5/1.3)				1150			450
			200-60 220-60	9/1.4 -2/12				38/22 38/24				0.15/0.024 (9/1.5)							
7.5	RKW5075DI09	9	200-50	9/1.4 -2/12				53/33				0.083/0.013 (5/0.8)				1000			735
			200-60 220-60	11/1.6 -2/12				50/25 47/28				0.1/0.017 (6/1)					8×19	ø11×4	
	RKW5075DI12	12	200-50	9/1.4 -2/12				53/33				0.083/0.013 (5/0.8)				1150			785
			200-60 220-60	11/1.6 -2/12				50/25 47/28				0.1/0.017 (6/1)			0.233/0.047 (14/2.8)				
10	RKW5100DI09	9	200-50	9/1.4 -2/12	–	–	0.25-4×2 ※	53/33	–	–	2.4×2 ※	0.083/0.013 (5/0.8)	–	–		1000			810
			200-60 220-60	11/1.6 -2/12				50/25 47/28				0.1/0.017 (6/1)						ø8×8	
	RKW5100DI12	12.5	200-50	9/1.4 -2/12				53/33				0.083/0.013 (5/0.8)				1150			850
			200-60 220-60	11/1.6 -2/12				50/25 47/28				0.1/0.017 (6/1)							
15	RKW5150DI08	8	200-50	15/2.5 -2/12				101/50				0.083/0.013 (5/0.8)				1000			940
			200-60 220-60	18/3 -2/12				86/35 86/42				0.1/0.017 (6/1)			0.283/0.057 (17/3.4)			ø8×12	
	RKW5150DI11	11	200-50	15/2.5 -2/12				101/50				0.083/0.013 (5/0.8)				1400			1040
			200-60 220-60	18/3 -2/12				86/35 86/42				0.1/0.017 (6/1)							
25	RKW5250DI09	9.5	200-50	18/3 -2/12			0.37-4×2 ※	115/55			3.2×2 ※	0.067/0.012 (4/0.7)				1700			1860
			200-60 220-60	21/3.5 -2/12				105/40 100/47				0.08/0.013 (4.8/0.8)						ø11×12	
	RKW5250DI12	12	200-50	18/3 -2/12				115/55				0.067/0.012 (4/0.7)							1980
			200-60 220-60	21/3.5 -2/12				105/40 100/47				0.08/0.013 (4.8/0.8)			0.2/0.04 (12/2.4)	2000			
30	RKW5300DI09	9.5	200-50	18/3 -2/12				115/55				"0.042/0.0067 (2.5/0.4)							2110
			200-60 220-60	21/3.5 -2/12			0.65-4×2 ※	105/40 100/47			4.3×2 ※	"0.05/0.0083 (3/0.5)						ø11×16	
	RKW5300DI13	13	200-50	18/3 -2/12				115/55				"0.042/0.0067 (2.5/0.4)				2400			2290
			200-60 220-60	21/3.5 -2/12				105/40 100/47				"0.05/0.0083 (3/0.5)							
50	RKW5500DI09	9	200-50	18/3 ※ -2/12×2				115/55x2 ※				0.067/0.01 (4/0.6)				2000			3000
			200-60 220-60	21/3.5 ※ -2/12×2			1.5-4×2 ※	105/40x2 100/47x2※			8.6×2 ※	0.08/0.012 (4.8/0.7)						ø15×12	
	RKW5500DI12	12.5	200-50	18/3 ※ -2/12×2				115/55x2 ※				0.067/0.01 (4/0.6)				2400	8×26		3240
			200-60 220-60	21/3.5 ※ -2/12×2				105/40x2 100/47x2※				0.08/0.012 (4.8/0.7)			0.417/0.083 (25/5)				
63	RKW5630DI09	9	200-50	18/3 ※ -2/12×2				115/55x2 ※				0.053/0.0083 (3.2/0.5)							3780
			200-60 220-60	21/3.5 ※ -2/12×2			2.2-4×2 ※	105/40x2 100/47x2※			15.2×2 ※	0.063/0.01 (3.8/0.6)						ø15×16	
	RKW5630DI11	11	200-50	18/3 ※ -2/12×2				115/55x2 ※				0.053/0.0083 (3.2/0.5)				2700			4030
			200-60 220-60	21/3.5 ※ -2/12×2				105/40x2 100/47x2※				0.063/0.01 (3.8/0.6)							

注)電流値(全負荷総合電流値)は、設計値であり、実際の電流値とは異なる場合があります。
定格荷重7.5t以上は都度生産品のため、実際の数値とは異なる場合があります。

※「x2」はモータの台数を表します。

ダブルレール形 寸法

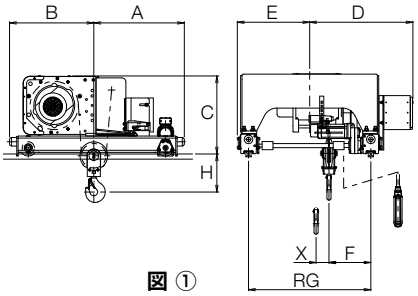

図 ①

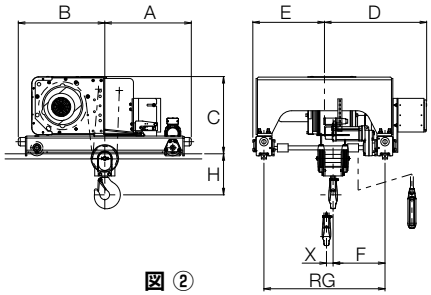

図 ②

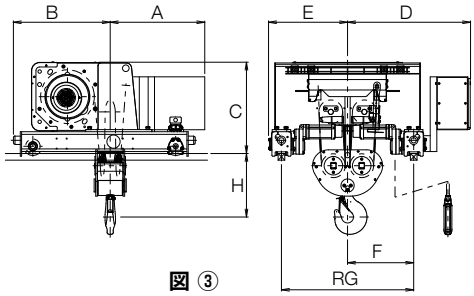

図 ③

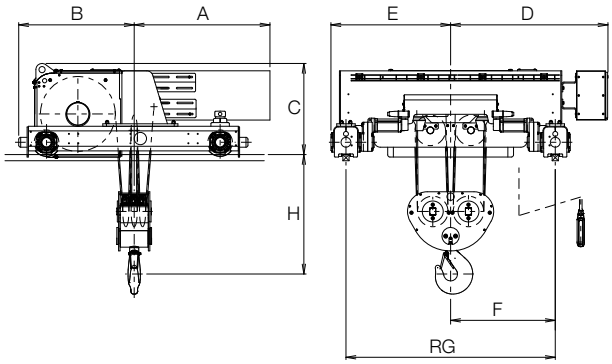

図 ④

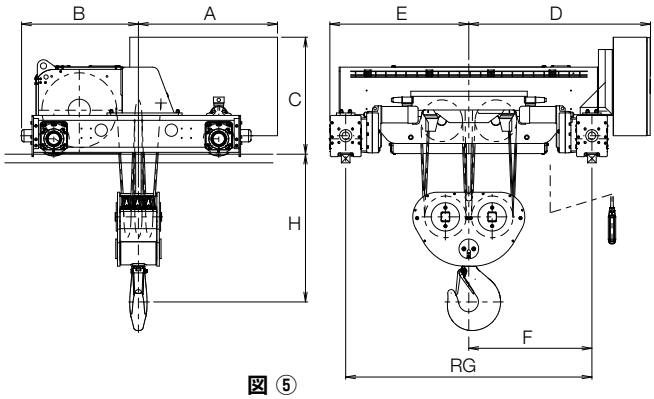

図 ⑤

M6 等級

定格荷重 (t)	揚程 (m)	図面番号	形　式	外形寸法 (mm) H	A	B	C	D	E	F	RG	X	横行レール (mm)	概略質量 (kg)	ロープ掛数	フック質量 (kg)
2	12	①	RKW6020DI12	280	666	620		760	540	308	900	95		410	2	15
2.8	6		RKW6028DI06							386		49		425		
	12		RKW6028DI12	305	643	643	575	885	665	511	1150	99	□38 (□40)	450		35
3	6		RKW6030DI06					760	540	386	900	49		425		
	12	②	RKW6030DI12					885	665	511	1150	99		450	4	
4.8	9		RKW6048DI09					885	600	440	1000	88		775		
	12		RKW6048DI12	385	688	688	695	960	675	515	1150	118		825		80
5	9		RKW6050DI09					885	600	440	1000	88		775		
	12		RKW6050DI12					960	675	515	1150	118		825		
7.5	9		RKW6075DI09	480	717	733	735	935	600	500	1000			810	8	100
	12.5	③	RKW6075DI12					1010	675	575	1150		□50	850		
10	8		RKW6100DI08	490	997	703	740	985	600	500	1000			970		125
	11		RKW6100DI11					1185	800	700	1400			1070		
15	9.5		RKW6150DI09					1280	975	850	1700	-		1860		
	12	④	RKW6150DI12	970	1104	938	740	1430	1125	1000	2000			1980	12	195
20	9.5		RKW6200DI09					1280	975	850	1700			1860		
	12		RKW6200DI12					1430	1125	1000	2000			1980		
40	9	⑤	RKW6400DI09	1200	1131	949	950	1480	1130				□70	3000		500
	12.5		RKW6400DI12					1680	1330	1200	2400			3240		

注）定格荷重7.5t以上は都度生産品のため、実際の数値とは異なる場合があります。

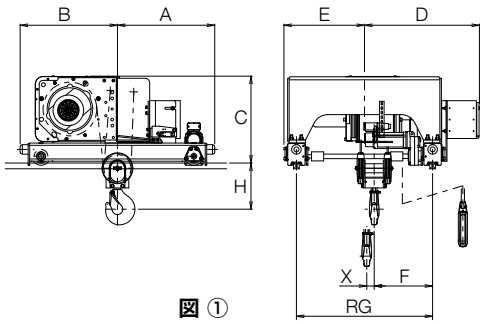

図 ①

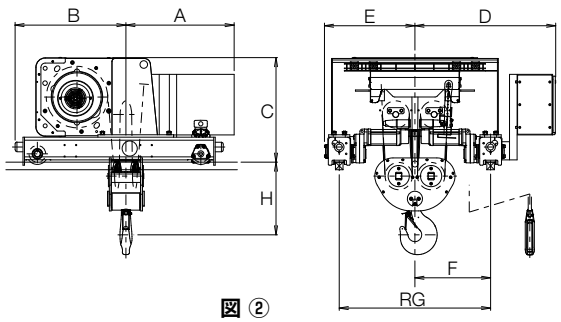

図 ②

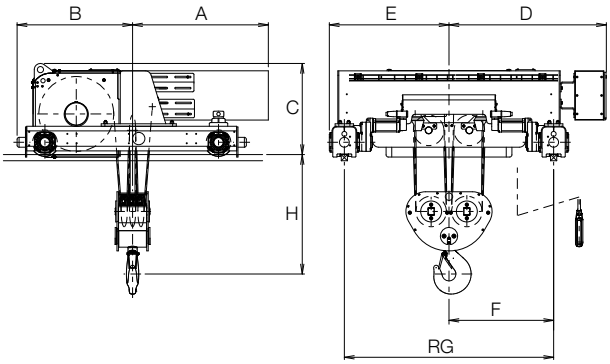

図 ③

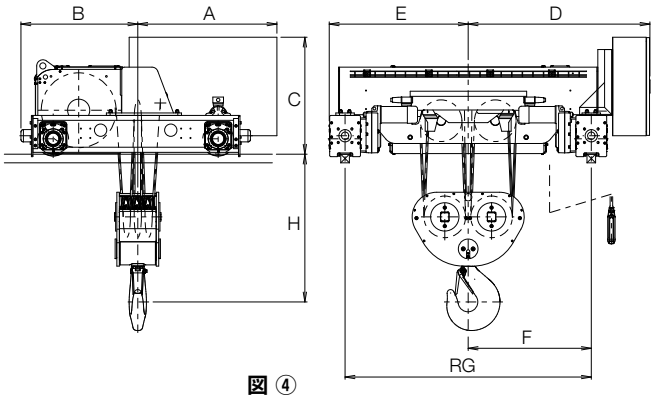

図 ④

M5 等級

定格荷重 (t)	揚程 (m)	図面番号	形　式	外形寸法 (mm) H	A	B	C	D	E	F	RG	X	横行レール (mm)	概略質量 (kg)	ロープ掛数	フック質量 (kg)
2.8	6	①	RKW5028DI06	250	548	548	520	685	460	349	750	45	□38 (□40)	290	4	20
	9.5		RKW5028DI09									72		300		
3	6		RKW5030DI06									45		290		
	9.5		RKW5030DI09									72		300		
4.8	9		RKW5048DI09	305	643	643	575	760	540	386	900	74		430		35
	12		RKW5048DI12					885	665	511	1150	99		450		
5	9		RKW5050DI09					760	540	386	900	74		430		
	12		RKW5050DI12					885	665	511	1150	99		450		
7.5	9		RKW5075DI09	385	688	688	695	885	600	440	1000	88		735		80
	12		RKW5075DI12					960	675	515	1150	118		785		
10	9	②	RKW5100DI09	480	717	733	735	935	600	500	1000	-	□50	810	8	100
	12.5		RKW5100DI12					1010	675	575	1150			850		
15	8		RKW5150DI08	490	997	703	740	985	600	500	1000			940	12	125
	11		RKW5150DI11					1185	800	700	1400			1040		
25	9.5	③	RKW5250DI09	970	1104	938	740	1280	975	850	1700			1860		195
	12		RKW5250DI12					1430	1125	1000	2000			1980		
30	9.5		RKW5300DI09	1065									□60	2110	16	300
	13		RKW5300DI13					1630	1325	1200	2400			2290		
50	9	④	RKW5500DI09	1200	1131	949	950	1480	1130	1000	2000		□70	3000	12	500
	12.5		RKW5500DI12					1680	1330	1200	2400			3240		
63	9		RKW5630DI09	1265			985		1375					3780	16	605
	11		RKW5630DI11					1830	1525	1350	2700			4030		

注）定格荷重7.5t以上は都度生産品のため、実際の数値とは異なる場合があります。

オプション製品

インバータ式クレーン共用保護盤

《特 長》 緩起動･緩停止で、荷役作業の効率化と安全性を更に向上させます。

形　式	適用ホイスト（参考用）	インバータ定格容量（KVA）	インバータ定格電流（A）	ホイスト電源出力（A）	走行モータ kW×台	電源･三相（V-Hz）	周波数帯
SYV-208V10	1～3t	3KVA	8A	30A	0.4×2	200V-50/60Hz 220V-60Hz	標準設定 6Hz:60Hz
SYV-215V10	5t	4.2KVA	11A	36A	0.75×2		
SYV-230V10	7.5t 10t	6.7KVA	17.5A	60A	1.5×2		
SYV-244V10	15t	9.5KVA	25A	100A	2.2×2		
SYV-274V10	20t	17.9KVA	47A	108A	3.7×2		
SYV-2110V10	35t	22.9KVA	60A	108A	5.5×2		

●保護構造…屋内形　●周囲温度…−10～+40℃（凍結しない事）　●湿度…85%RH以下（凍結しない事）　●塗装色…マンセル5Y7/1半艶
●操作方法…2段アクションオシボタン（1段目6Hz、2段目60Hz）
●給電方法…キャブタイヤ給電（トロリ給電の場合は、集電子をタンデムでご使用ください）
●SYV-244V10, SYV-274V10, SYV-2110V10には、別途制動抵抗ユニットが付属されます。

安全上のご注意

1 法令について

クレーンを使用する場合、労働安全衛生法及び関連の法令や省令の規制対象になります。
詳細については、関連の法令や省令をご確認のうえ、該当事項に関しましては、必ずお守りください。

- つり上げ荷重3t以上のクレーンの製造許可において、ホイスト式クレーンの場合は、ホイストメーカーとクレーンメーカーの共同申請が必要です。
- 使用の際は「クレーン等安全規則」に従い、ご使用ください。
- エレベータの巻上機としての使用、また荷の上に乗って作業することは禁止されています。

2 設置について

据え付けは専門業者、専門知識のある人以外は絶対に行わないでください。

- 規定以外の環境には据え付けしないでください。
- 必ずアース工事を行ってください。
- 横行及び走行のレール端には必ずストッパを取り付けてください。
- 設置する場所の強度が十分あることを確認してください。
- お客様による製品及び付属品の改造は絶対にしないでください。

3 使用上の規制について

下記の項目内容は法的に禁止されておりますので絶対に行わないでください。

- 定格荷重を超える荷重での運転。
- つり荷への搭乗。
- つり荷の下での作業。

4 機種の選定について

機種の選定に際しては、記載された仕様を十分に確認のうえ行ってください。
記載された仕様以外のものについては別途ご相談ください。

- 定格電圧以外では使用しないでください。
- 負荷時間率、始動頻度を超える運転は絶対にしないでください。

5 点検時の法的義務について

ホイストを使用する場合は、下記の事項が義務付けられています。

- 日常の点検の実施。
- 月例･年次定期の自主検査実施。
- 月例･年次自主検査記録の3年間保管。

6 その他

- 製品に付属の取扱説明書の注意事項の内容を熟知した上でご使用ください。

ご注文に際して

ご注文･ご照会の際は次の事項をお知らせください。

使用場所	□ 室　外　　□ 室　内　　（等　級　：＿＿＿＿＿＿） 周囲温度　：＿＿＿＿＿＿＿＿＿＿℃ 湿　　度　：＿＿＿＿＿＿＿＿＿＿%RH 標　　高　：＿＿＿＿＿＿＿＿＿＿m 雰 囲 気　：＿＿＿＿＿＿＿＿＿＿＿＿＿＿＿＿＿＿＿＿
荷役の状況（荷物の種類）	＿＿＿＿＿＿＿＿＿＿＿＿＿＿＿＿＿＿＿＿＿＿＿＿＿＿
容量（定格荷重）	＿＿＿＿＿＿＿＿＿＿t
使用頻度と始動回数	＿＿＿＿＿＿＿＿＿＿%ED　＿＿＿＿＿＿＿＿＿＿回／時
揚程（荷を揚げる高さ）	＿＿＿＿＿＿＿＿＿＿m
速度制御方式	巻上下　：　□ 2速　　□ インバータ 横　行　：　□ 高速　　□ 低速　　□ インバータ
横行種類	□ ローヘッド形　　□ ダブルレール形
横行ビーム	幅　　：＿＿＿＿＿＿＿＿＿＿mm 高さ　：＿＿＿＿＿＿＿＿＿＿mm 厚さ　：＿＿＿＿＿＿＿＿＿＿mm 屈曲半径（屈曲部がある場合）：＿＿＿＿＿＿＿＿＿＿m
操作方式	□ 床上ボタン　　□ 遠方操作　　□ 無線操作ボタン ボタン点数：＿＿＿＿＿＿点
主電源	電　圧　：＿＿＿＿＿＿＿＿＿＿V 周波数　：＿＿＿＿＿＿＿＿＿＿Hz
給電方式	□ キャブタイヤケーブル給電 □ 絶縁トロリ給電　（□シングル　□ダブル） □ トロリダクト給電（□シングル　□ダブル）
特殊仕様および その他ご要望	

法的諸手続

法的諸手続　クレーンとは動力を用いて荷をつり上げ、これを水平に運搬することを目的とする機械装置のことをいいます。
つり上げ荷重0.5t以上のクレーンは、下記の法的な手続きが必要です。

クレーンを設置する場合は、クレーン等安全規則によって製造許可･設置届･設置報告書等の手続と設置後の点検が義務づけられています。

注）つり上げ荷重＝定格荷重＋フック･クラブバケット等のつり具の荷重をいう。

クレーン製造業者

つり上げ荷重 3t以上

1. 製造許可

つり上げ荷重 0.5t以上3t未満

クレーン使用者

2. 設置届（工事開始30日前）
3. 落成検査
   - 検査証（有効期間２年）
   - 使用
   - 日常点検
   - 月例点検
   - 年次点検
4. 性能検査
5. 変更届
   - 変更検査
6. 休止報告
7. 使用再開
8. 使用廃止

9. 設置報告書
10. 荷重試験
   - 使用
   - 日常点検
   - 月例点検
   - 年次点検

1. つり上げ荷重が3t以上のクレーンを製造する事業所はあらかじめ所轄都道府県労働局長の製造許可を受けなくてはなりません。
2. つり上げ荷重が3t以上のクレーンを設置する事業所は当該工事の開始日の30日前に所轄の労働基準監督署長に設置届を提出し、設置許可を受けなければなりません。
3. 設置許可を受け、クレーン設置工事完了後所轄労働基準監督署長の落成検査を受けなければなりません。合格するとクレーン検査証（有効期間2年）が交付されクレーンが使用できます。
4. 検査証の有効期限の更新を受けようとする場合は、有効期限内に性能検査を受けなければなりません。
5. 性能･構造を変更した場合、クレーン変更届を提出し変更検査を受けなければなりません。
6. クレーンを休止しようとする期間がクレーン検査証の有効期間を超える場合には、当該クレーン検査証の有効期間中に休止報告を提出しなければなりません。
7. 使用を休止したクレーンを再び使用とする場合は、使用再開検査を受けなければなりません。
8. クレーンの使用を廃止したときは、クレーン検査証を返還しなければなりません。
9. 0.5t以上3t未満のクレーンを設置する場合、あらかじめ所轄労働基準監督署長に設置報告書を提出する必要があります。
10. 設置したクレーンに定格荷重の1.25倍の荷重を負荷させ、荷重試験を行います。

※設置報告書に記載する製造年月日は、クレーンガーダまたはテルハクレーンの製造年月日を記載してください。電気チェーンブロックの製造年月日ではありません。

0.5t以上のクレーンを設置した場合、日常･月例･年次点検を実施しなければなりません。
また、月例および年次点検記録は、3年間保存しなければなりません。

クレーンの運転および玉掛作業に関する諸規則

クレーンの運転または、玉掛けの業務にたずさわる作業者は、それぞれ定められた資格を持っていなければなりませんのでご注意ください。

項目 ＼ つり上げ荷重		0.5t未満	0.5t以上1t未満	1t以上5t未満	5t以上
クレーン運転者の資格	機上運転式クレーン 無線操作式クレーン	適用除外	クレーン運転の業務に係る特別の教育（クレーン則第21条）		クレーン･デリック運転士免許（クレーン則第22条）
	床上運転式クレーン				床上運転式クレーンに限定したクレーン･デリック運転士免許（クレーン則第224条の2）
	床上操作式クレーン				床上操作式クレーン技能講習（クレーン則第22条）
玉掛作業者の資格			玉掛けの業務に係る特別の教育（クレーン則第222条）	玉掛技能講習（クレーン則第221条）	

キトーサービスネットワーク

北海道		
大栄電機㈱	函館市海岸町17-21	0138-42-1594
㈱伊藤機械製作所	札幌市東区東雁来5条1-3-6	011-784-3633
㈲水野電機	旭川市六条通15 左6	0166-23-4562
㈲竹内電機商会	旭川市永山8条1-1-11	0166-24-7799
㈱T.S.電機工作所	帯広市東一条南7-9	0155-23-4768
㈲エスティテクノス	釧路市春採8-4-18	0154-92-3000
㈱坂野電機工業所	北見市北六条西6-4	0157-23-7561
東北		
㈱山内電機商会	会津若松市七日町11-4	0242-22-5777
㈲須賀電機	仙台市宮城野区扇町5-9-20	022-232-5404
㈱ムトー電機	石巻市山下町2-5-1	0225-95-4433
㈱インダストリー白井	須賀川市森宿字舘の下27-1	0248-72-7100
㈱佐々木電機本店	盛岡市津志田町1-1-50	0196-36-3268
㈱八戸鉄工所	八戸市大字河原木字北沼15-7	0178-28-3830
㈲穴山電機工業所	秋田市土崎港中央2-9-28	0188-45-1434
㈱朝倉電機	山形市北町1-4-1	0236-81-7327
関東		
三幸㈱	日立市助川町2824-35 日立中央流通団地内	0294-23-8553
東興機械工業㈱	那珂郡東海村大字村松263-6	029-282-1434
三幸㈱(下妻工場)	結城郡八千代町川尻785-3	0296-48-1672
㈲エム･エム･ユーサービス	結城市大字結城12170-7	0296-32-3120
㈱シイネクレーンテクニカル	土浦市板谷1-710-38	029-831-2792
㈲鈴木電気商会	宇都宮市清住2-6-9	028-622-5952
中山電機㈱	高崎市江木町1019-1	0273-22-6156
㈱笠井電機(高崎出張所)	高崎市新保町198	0273-52-7117
㈱笠井電機(館林出張所)	館林市富士原町富士西1182-1	0276-74-5417
㈲光電気	沼田市高橋場町4640-5	0278-23-3912
㈱奈良電器	熊谷市問屋町3-4-19	048-524-5566
㈱笠井電機	鴻巣市大字宮前599-2	048-596-1771
㈲三幸クレーン	鶴ヶ島市大字三ツ木383-15	049-271-3331
㈱根本電機工業(埼玉サービス)	草加市清門町15	0489-42-1250
㈲三幸ホイスト	板橋区四葉2-28-14	03-5383-3251
㈱根本電機工業	墨田区亀沢4-20-8	03-3623-5512
㈲伊藤電機工業所	江戸川区篠崎町7-23-17	03-3679-2235
㈲福田電機工業	大田区大森東1-15-8	03-3762-6871
㈲森電機製作所	大田区大森東5-27-2	03-3766-7700
富士サービス工業㈱	小平市小川東町5-16-8	042-345-1800
㈲裕エンジニアリングサービス	府中市天神町3-16-2 パレススメールA-305	042-369-8086
㈲藤原電機製作所	八王子市中野上町4-24-6	0426-25-5390
㈲西東京クレーンワタナベ	八王子市元八王子町3-2972-8	0426-63-4579
小松電機工業㈱	千葉市花見川区千種町49-13	043-259-4559
㈲伊藤電機工業所(千葉工場)	千葉市花見川区三角町116	043-259-9041
㈱天昌機電社	君津市人見1181	0439-55-5512
㈱天昌機電社(市原事業所)	市原市出津西1-2-44	0436-23-1088
㈱長誠クレーンサービス	富津市篠部1519-1	0439-87-5311
㈱日興工機	川崎市川崎区小川町19-1	044-211-0331
㈲フチベ電機工業	川崎市中原区北谷町95-43	044-542-5595
浪速産業㈱	横浜市金沢区福浦2-1-17	045-791-5651
㈲コバメンテナンス	横浜市港北区新吉田町5630-8	045-592-7275
渋川クレーンサービス	大和市大和南2-8-32	046-264-2210
㈲斉藤エンジニアリング	厚木市長谷1391-17	046-250-3787
甲信越		
㈲大和電機工業	新潟市東区豊2-3-30	025-273-7177
㈲機器新潟サービス	新潟市西区新田516-2	025-262-0050
㈱イートラスト	長岡市北陽1-53-54	0258-21-2539
㈱サトーメック	上越市春日新田1-6-18	0255-43-2469
㈱竹村電機	長野市南長池449	026-241-4112
中村ジャッキ	松本市神林3939-1	0263-26-8863
㈲芝野電機	岡谷市本町4-1-16	0266-22-2086
遠山電機サービス	甲府市住吉2-6-16	055-235-0032
高橋電設	甲府市住吉1-17-1	055-222-8986

東海		
誠電機商会	御殿場市神場376-1	0550-80-5751
望月電機工業㈱	富士市伝法1242-4	0545-52-2058
㈱田中工機	富士市依田橋字江堀310-3	0545-32-2173
駿河機工	静岡市清水区七ツ新屋513-1	054-345-2906
㈱KDK	浜松市中区西丘町1013	053-438-2330
田中クレーンサービス	豊橋市飯村南2-19-13	0532-61-6705
㈲山田電設	岡崎市渡町大榎108	0564-33-6250
神星電機㈱	刈谷市丸田町3-21	0566-21-1714
東海ホイスト工業㈱	大府市大府町原48-2	0562-48-2191
㈲名古屋ホイスト工業所	名古屋市天白区笹原町307番地	052-846-2620
㈱後藤電機製作所	一宮市光明寺字南方11-1	0586-51-8861
シノブエンジニアリング㈱	稲沢市附島町西浦29-1	0587-35-2400
正栄電機㈱	恵那市長島町永田字城ヶ洞307-136	0573-26-2324
㈱ホクテック	四日市市平町19-8	0593-65-6226
㈲オザワ	津市久居明神町1490-17	0592-56-4679
北陸		
㈱森山電機製作所	富山市今木町1-1	0764-41-2856
㈱金沢ホイスト	白山市平松町329-22	076-276-4646
㈲北陸ホイストサービス	福井市三ツ屋町13号11-2	0776-22-5437
近畿		
㈱彦根電機製作所	彦根市大藪町20-22	0749-22-1654
㈲明阪ホイストサービス	枚方市津田北町2-34-12	072-858-2373
阪神重電サービス	寝屋川市豊里町6-5	072-832-7650
㈲白崎電工	門真市松生町3-4	06-6908-2812
安治川電機工業㈱	大阪市西区九条南2-28-13	06-6582-5173
㈲サンセイエンジニアリング	大阪市城東区中浜1-11-25	06-6965-6651
㈲共立電機製作所	東大阪市菱江3-11-31	0729-61-4690
㈲共栄エンジニアリング	交野市倉治3-27-6	072-892-8660
㈲浜田電機工	泉南市信達市場396-2	0724-82-5773
㈲前田電機工業所	和歌山市東紺屋町21	0734-24-4404
㈲ハマヤエンジニアリング	宝塚市安倉西4-553-1	0797-85-1588
㈲阿江電機	西脇市小坂町37-72	0795-22-7394
㈲大畑電機	宍粟市山崎町庄能406	0790-62-2049
中国		
東洋電動工事㈱	岡山市南区浦安南町565-1	086-263-0114
㈲ハマ電機	出雲市天神町188-1	0853-22-7226
橘高工業㈱	福山市津之郷町大字津之郷62-1	084-951-2828
㈲呉港電機工業所	呉市海岸1-1-3	0823-25-5555
中松電機工業㈱	広島市南区宇品神田4-9-19	082-254-1222
中平電機工業㈱	豊田郡安芸津町風早3164-4	0846-45-2832
前田物産	岩国市昭和町1-14-5	0827-22-4579
二葉電工㈱	周南市大字栗屋766	0834-25-1065
三島工業㈱	宇部市大字妻崎関作719-3	0836-41-7358
㈱クレーンメンテック(下関営業所)	下関市彦島角倉町1-9-7	0832-67-8831
㈲田口工業所	津山市高野本郷858	0868-26-2620
西村電機工業㈲	鳥取市古海505	0857-29-5556
四国		
丸昌㈱	高松市多肥上町2048-8	087-888-0880
㈲橋本利電業社	徳島市南島田町2-68-2	088-631-9203
佐藤電機工業所	新居浜市萩生443-1	0897-41-5025
㈲近藤電機	松山市土居田町330	089-973-2888
九州		
㈱クレーンメンテック	北九州市小倉北区西港町63-3	093-561-1454
㈲田中電機製作所	福岡市博多区吉塚8-7-35	092-621-8614
共栄電機	多久市北多久町大字小侍2010-3	0952-75-6602
大機工業㈱	長崎市元船町11-6	0958-26-5385
㈲竹崎電機工業所	熊本市麻生田3-11-7	096-338-8254
野田電機工業㈱	大分市三佐6-2-68	0975-21-6190
㈲知花機械工業	宮崎市下北方町台木719	0985-24-2020
㈱協立電機製作所	鹿児島市七ツ島1-3-5	099-262-1661
㈲日昇エンジニアサービス	浦添市勢理客4-9-17	098-879-1035
エレテクス㈱	佐世保市柚木元町2673-10	0956-41-6717

◎カタログ記載の各々の製品は、それぞれの使用目的に応じ、関連法規や規格に基づき機能や性能が設計されております。お客様の設備機械の一部として組み込む等、予期せざる目的に使用された場合、製品の性能･機能の保証はもとより、予期せざる使用に起因した事故につきましても責任は負いかねます。また、改造は絶対に行わないでください。◎特殊な用途でご使用の場合には、予め当社にご確認ください。◎製品の輸出をお考えの場合は、向け先に応じて諸規格、規制があるため、事前に当社にご相談ください。◎本カタログに掲載されているものすべて（製品特許、商標、写真、デザイン、コピー、イラストなど）の無断転載、複製、転用を禁じます。◎本カタログ仕様は予告なしに一部変更する場合があります。

KITO 株式会社キトー

本社工場 〒409-3853 山梨県中巨摩郡昭和町築地新居2000
東京本社 〒163-0809 東京都新宿区西新宿2-4-1 新宿NSビル9F

東部カスタマーセンター TEL.0120-994-404
中部カスタマーセンター TEL.0120-929-965
西部カスタマーセンター TEL.0120-959-488

www.kito.co.jp Global Website: kito.com

お客様相談センター
フリーコール TEL:0120-988-558
FAX:0120-988-228
E-mail: callcenter@kito.co.jp
◎受付時間 9:00～17:00(土･日･祝日を除く)

取扱店

27.03(KY.H)RK11-15